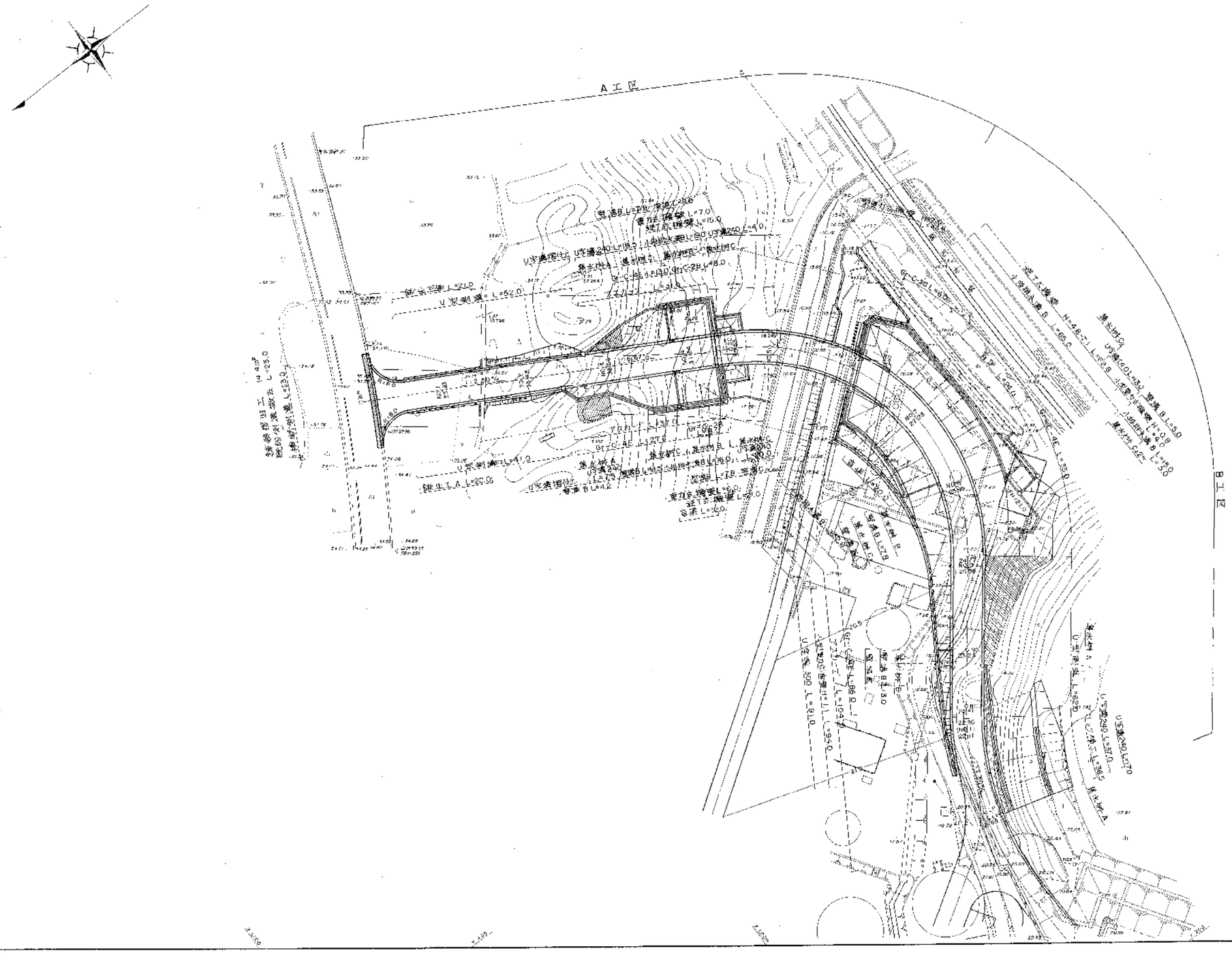

事業名	構内道路新設工事
工事場所	鈴鹿市上野町及び河田町地内
名称	計画平面図
縮尺	1：500
工種	
図面番号	1

橋梁一般図

側面図
S=1:200

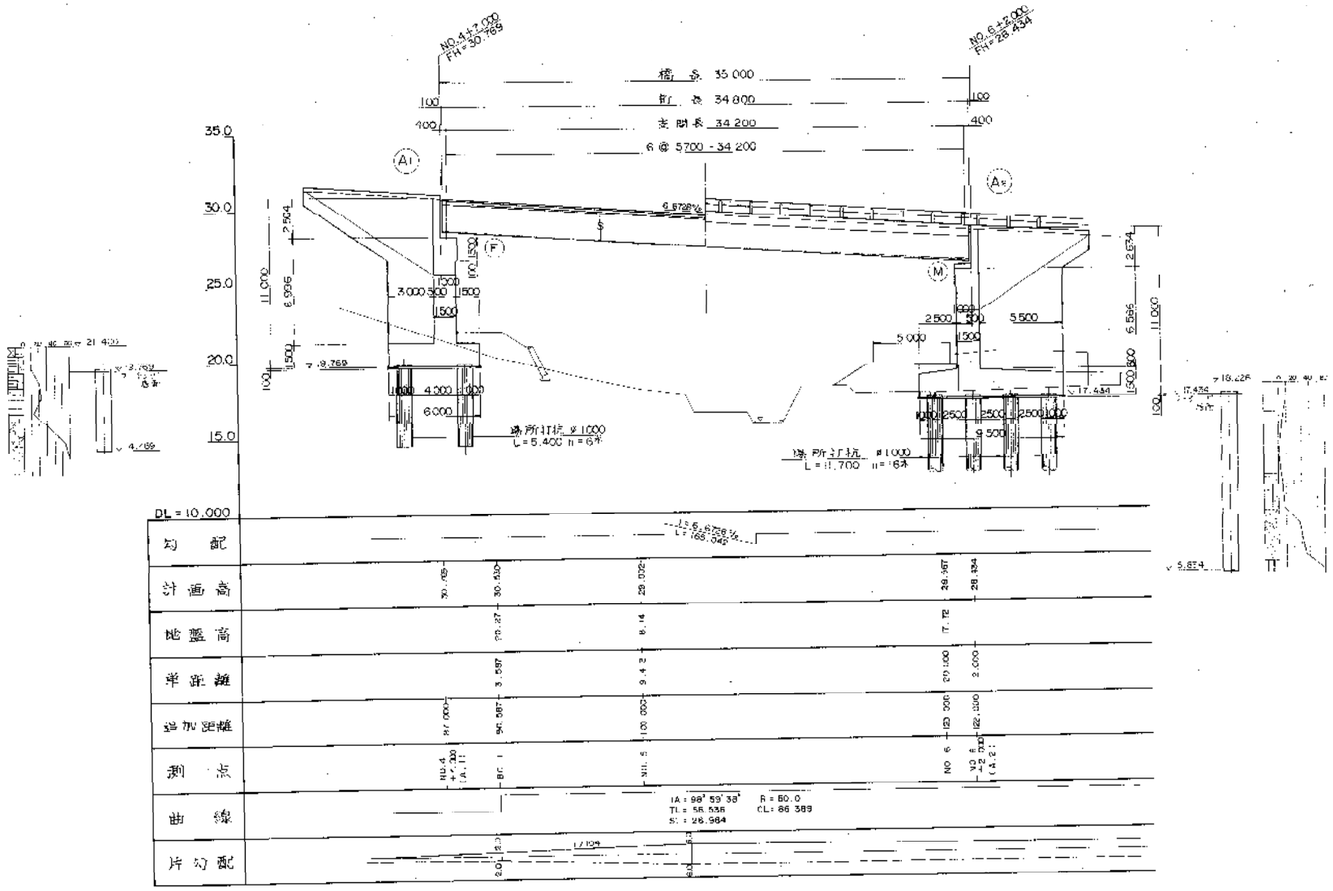

平面図
S=1:200

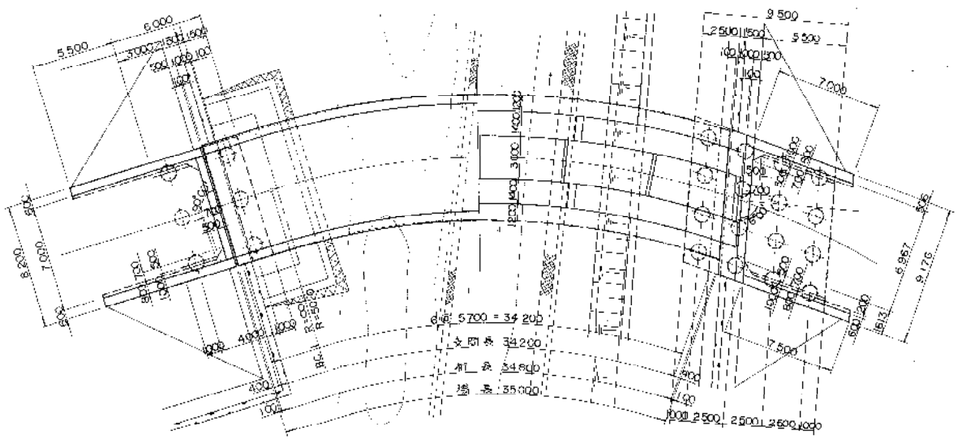

断面図
S= 100

中央部　A1橋台(固定)　　A2橋台(可動)

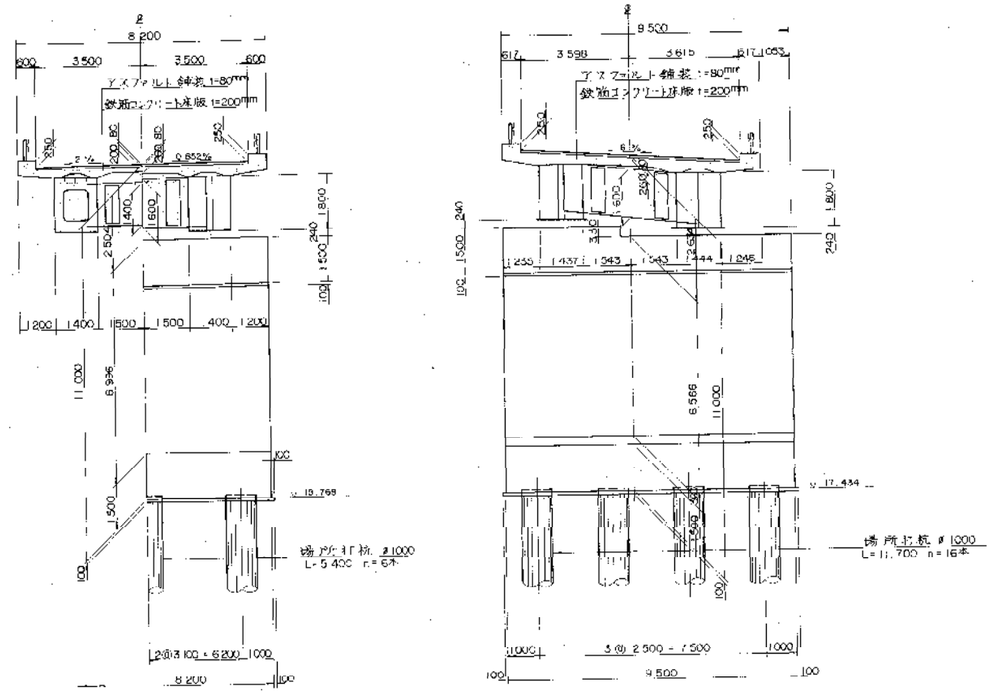

設計条件					
上部工		下部工			
橋種	一等橋(TL-20)	型式	逆T式橋台		
型式	単純非合成箱桁		A1橋台(固定側)	A2橋台(可動側)	
橋長	35.000 (36233.4~34268.0)	基礎型式	場所打杭φ1000	場所打杭φ1000	
桁長	34.800 (35634.4~33967.0)	設計荷重	死荷重	151	49
支間長	34.200 (35035.4~33366.0)		活荷重	86	86
全幅員	8.200m		水平力	66	23
有効幅員	7.000m	設計震度	0.18	0.22	
橋断勾配	0.852%~6.0% 2.0%~6.0%		常時	地震時	常時	地震時
曲率半径	50.0m	許容支持力	鉛直	390	587	377	569
支承	高力黄銅支承板支承		水平	123	185	37	55
		支持地盤	固結シルト N>50	シルト岩 N>50	

事業名	構内道路橋梁架設工事		
工事場所	鈴鹿市上野町及び河田町地内		
名称	構造図 橋梁一般図		
縮尺	図示の通り	年月日	
工種		設計者	
		図面番号	2

一 般 図 S=1/100, 1/60

側 面 図

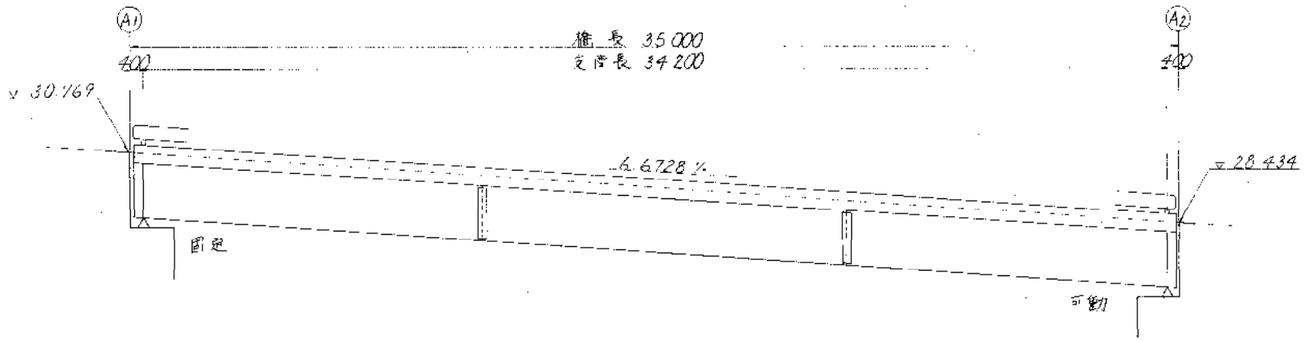

断 面 図

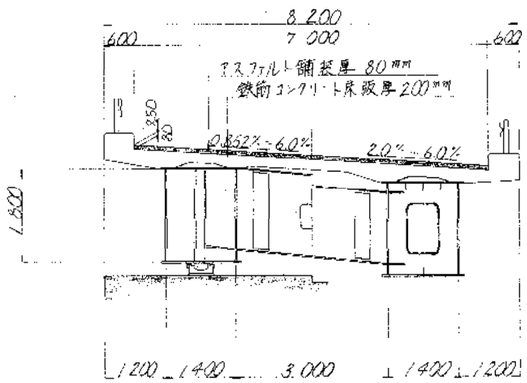

支点上　　中間部

平 面 図

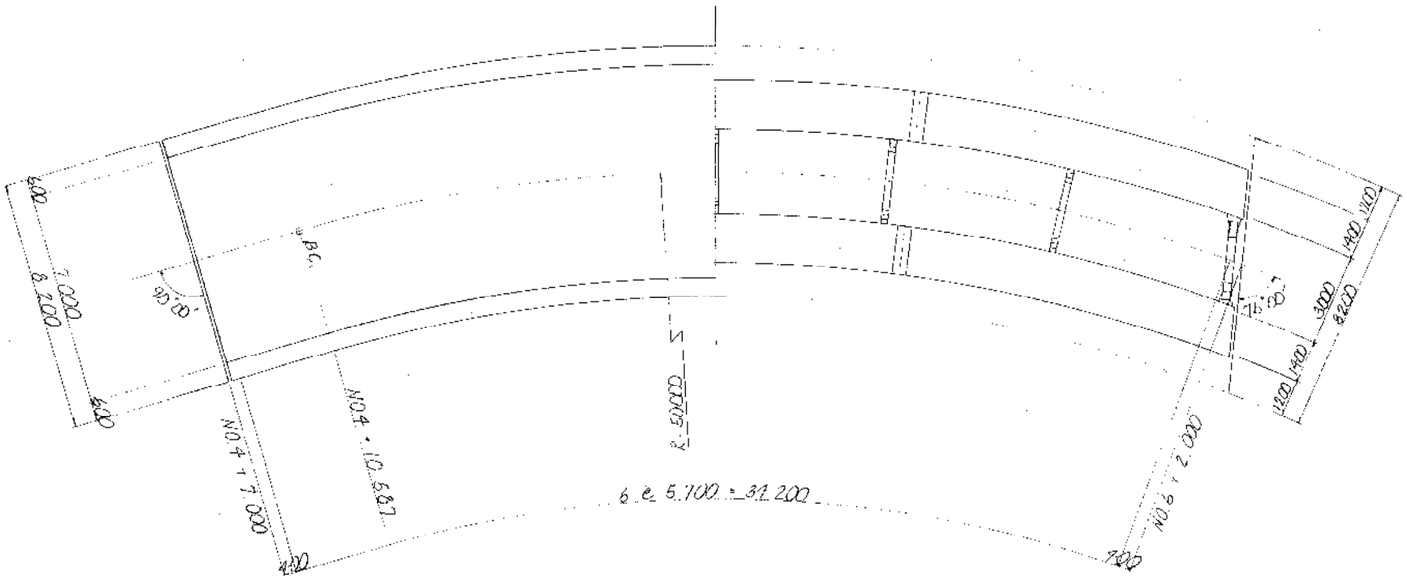

計画高内訳

	A1 G1	A1 G2	A2 G1	A2 G2
路面計画高	30.769	30.698	28.626	28.291
舗装厚	80	80	80	80
床版厚	200	200	200	200
ハンチ高	67	74	102	102
腹板高	1800	1800	1800	1800
下フランジ厚	10	10	10	10
ソールプレート厚	40	40	40	40
台座高	240	240	240	242
モルタル厚	27	24	24	19
橋台天端高	28.300	28.230	26.130	26.800

事業名	構内道路橋梁架設工事		
工事場所	鈴鹿市上野町および河田町地内		
名称	構造図 橋梁一般図		
縮尺	1:60	設計年月日	
工種		設計者	
		図面番号	3

主桁 G1（その1） S=1/30

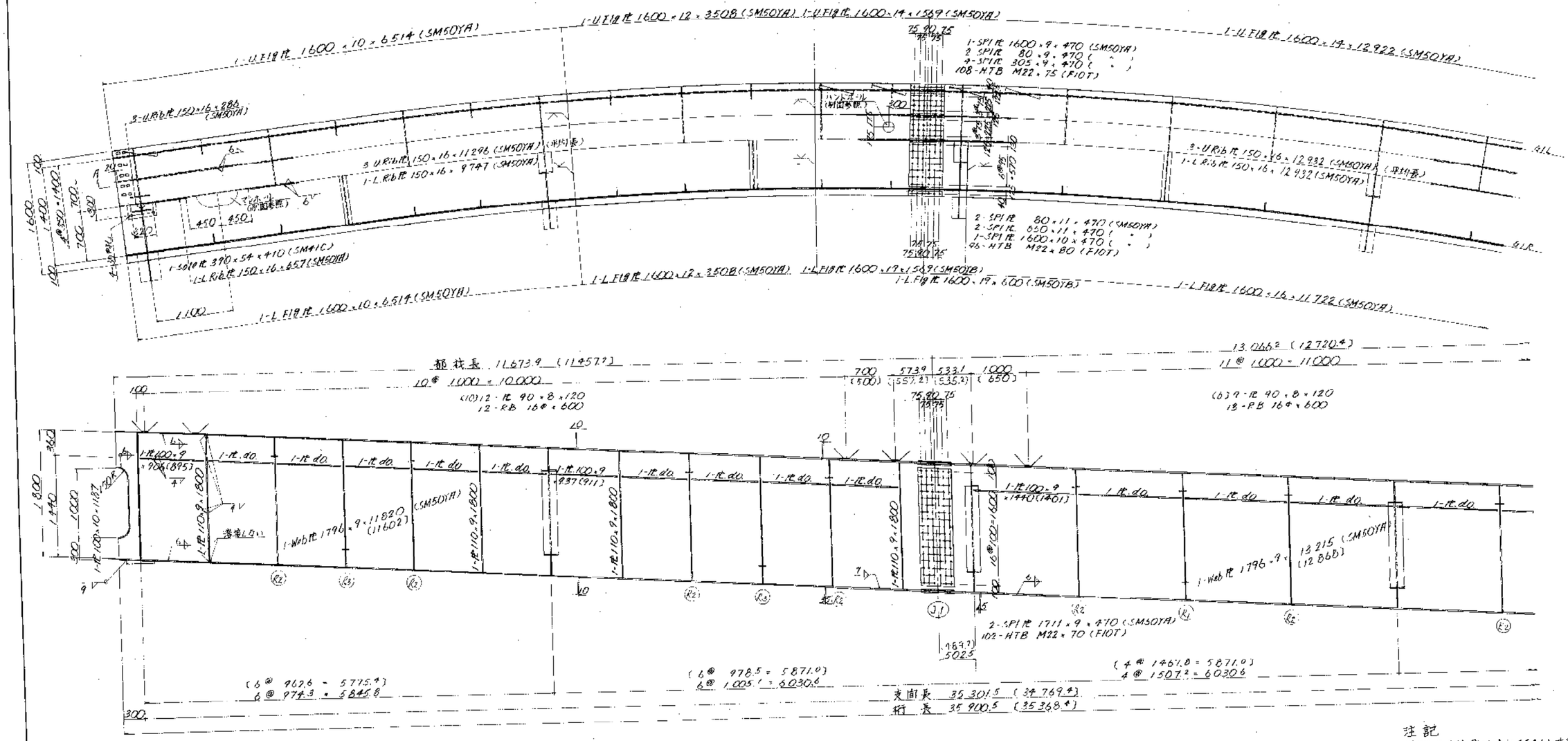

A

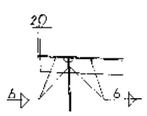

上下縦リブ共

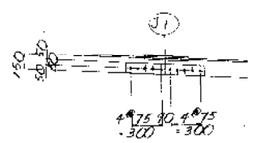

配置図

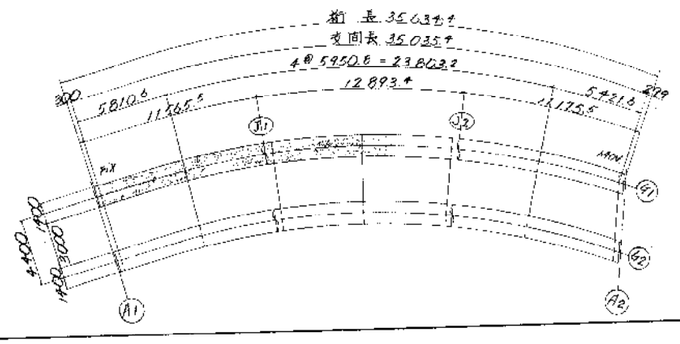

注記

1. 特記なき桁厚は全て35mmとする。
2. 特記なきスカーラップは全て35Rとする。
3. ＋印はHTB M22（F10T）を示す
4. （ ）内寸法は、G1R側を示す。
5. ソールプレート詳細は「主桁G1（その2）」図を参照のこと。
6. 各部詳細は「主桁G2（その2）」図を参照のこと。

工事名	構内道路橋梁架設工事
工事場所	鈴鹿市上野町及び河曲町地内
名称	構造図 主桁 G1（その1）
縮尺	1:30
工程	
図番	4

主桁 G1（その2）S=1/30

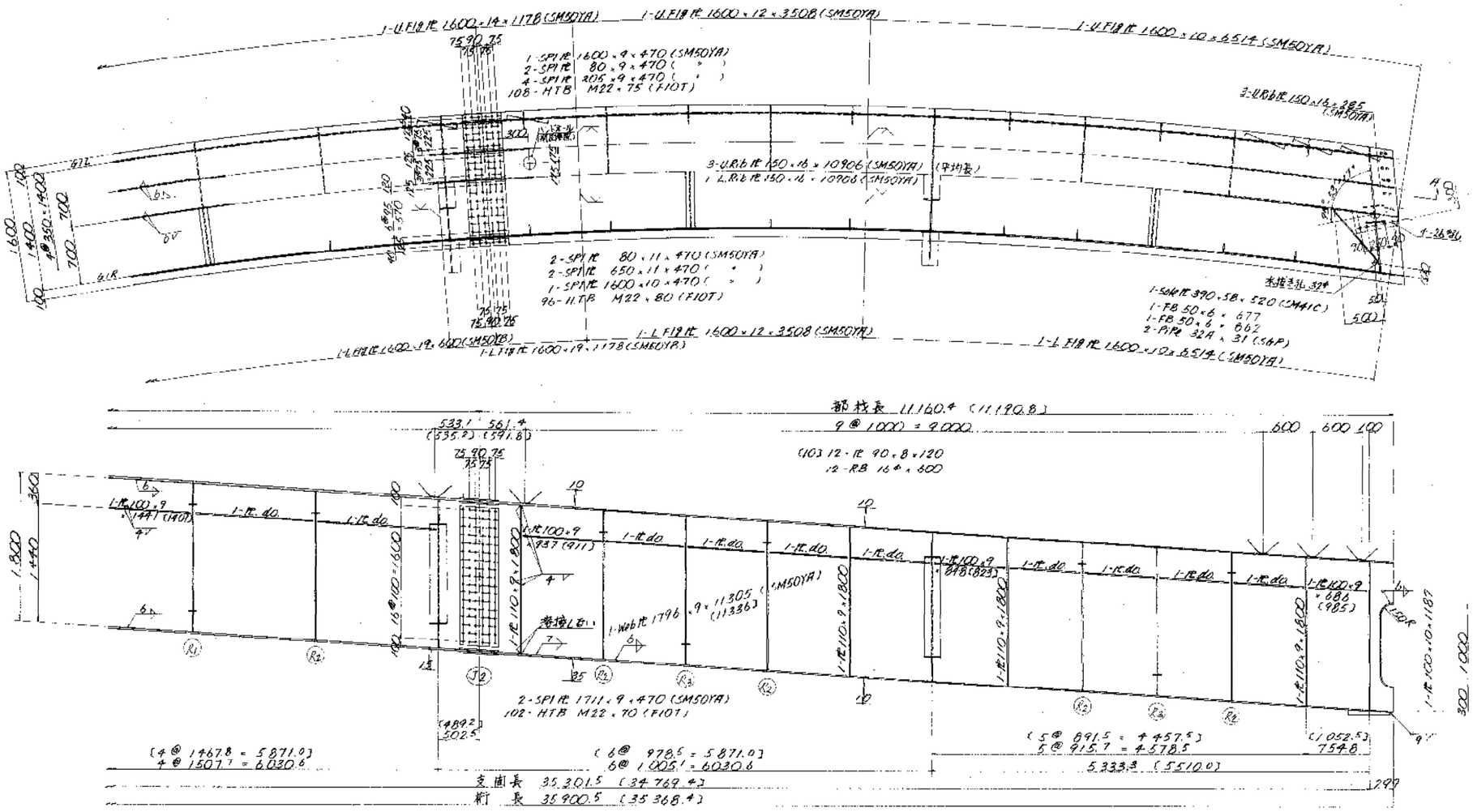

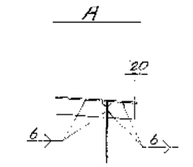

上,下縁リブ共

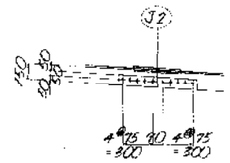

ソールプレート詳細 S=1/10

固定側

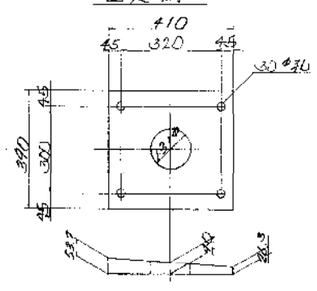

可動側

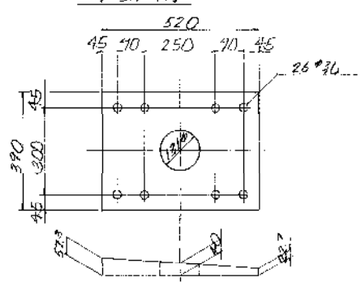

配置図

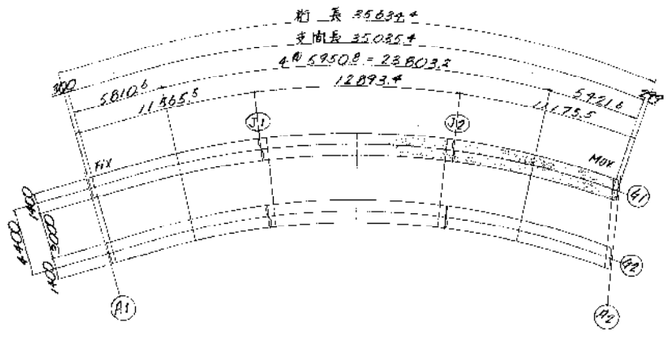

注記
1. 特記なき板厚は全て SS41 とする。
2. 特記なきスカーラップは全て 35R とする。
3. ＋印は、HTB M22（F10T）を示す。
4. ( ) 内寸法は、G1 内側を示す。
5. 各部詳細は「主桁 G2（その2）」図を参照のこと。

事業名	構内道路橋梁架設工事		
工事場所	鈴鹿市上野町及び河田町地内		
名称	構造図 主桁 G1 その2		
縮尺	図示の通り	作成年月日	
工種		設計者	
		図面番号	5

主桁 G2 (その1) S=1/30

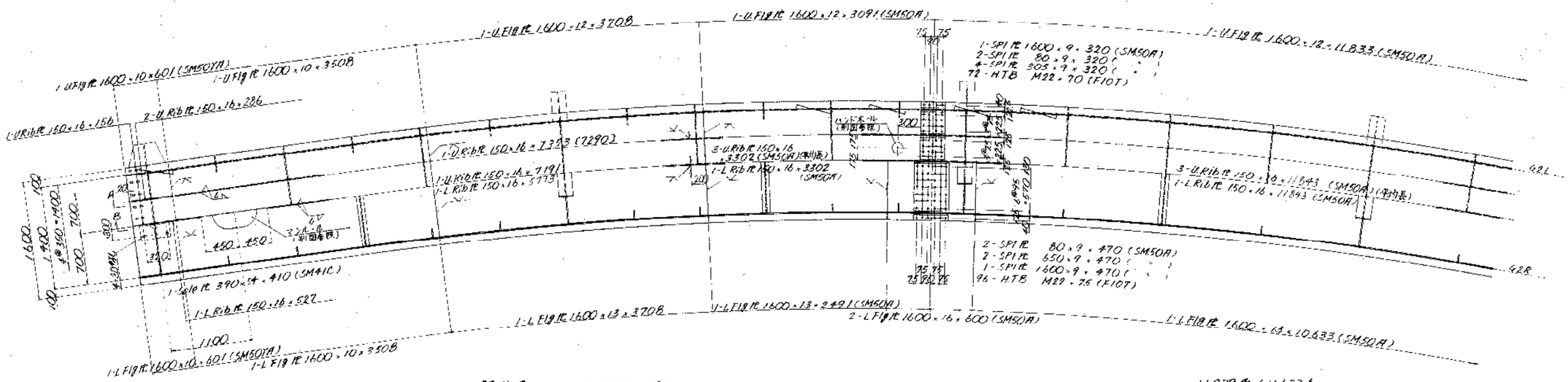

A

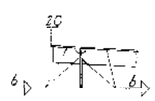

B

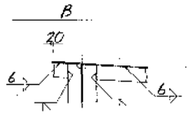

上,下縦リブ共

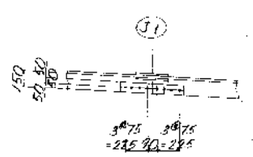

配置図

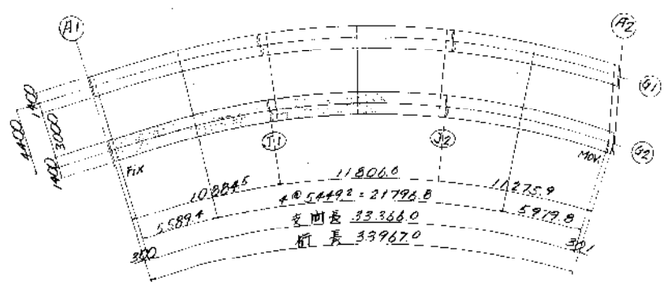

注記

1. 特記なき寸法は全てSS41とする。
2. 特記なきスカーラップは全てR35とする。
3. ＋印は HTB M22 (F10T) を示す。
4. ( ) 内寸法は G2R 側を示す。
5. ソールプレート詳細は「主桁G1(その2)」図を参照のこと。
6. 各部詳細は「主桁G2(その2)」図を参照のこと。

事業名	構内道路橋梁架設工事
工事場所	鈴鹿市上野町及び河田町地内
名称	構造図 主桁 G2 その1
縮尺	1:30
年月日	2014-7月
工種	
設計者	
図面番号	6

主桁 G2（その2）S=1/30

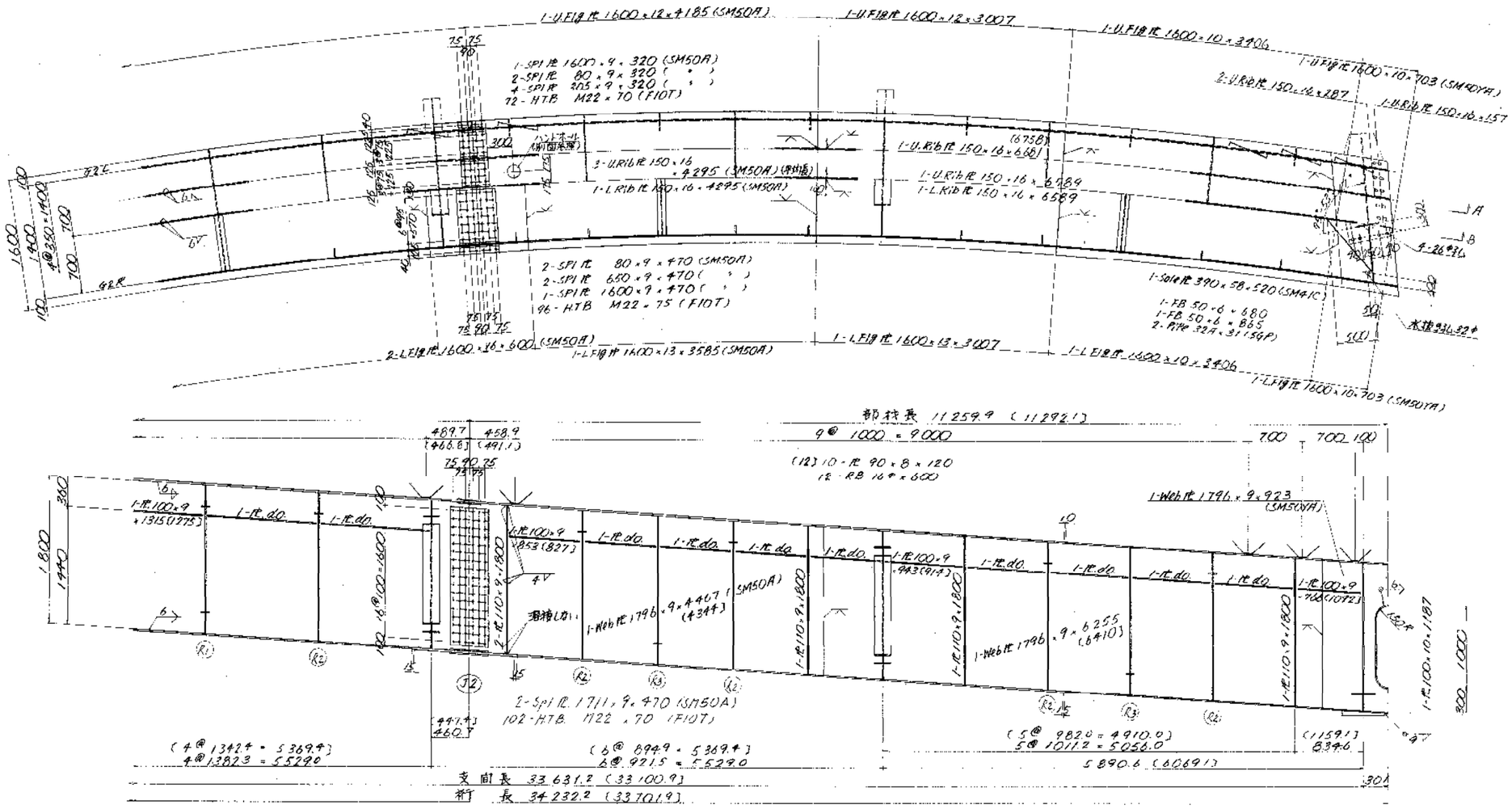

水抜き部詳細 S=1/5

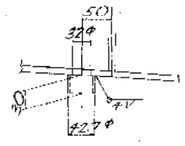

上、下縦リブ共

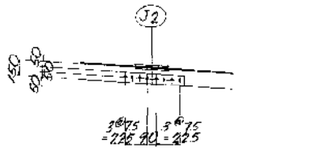

水平補剛材詳細 S=1/10

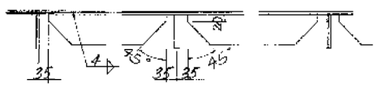

スラブアンカー詳細 S=1/10

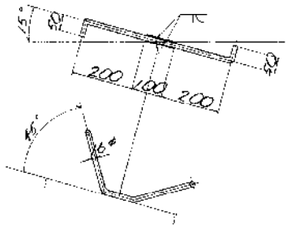

1-RB 16φ×600
（現場にて45°に曲げあげること）

吊り金具詳細 S=1/10

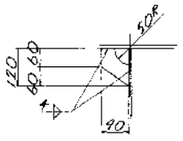

1-鉄 90×8×120

配置図

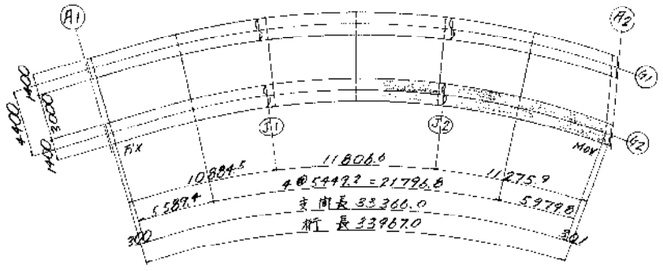

注記

1. 特記なき板厚は全て SS41 とする。
2. 特記なきスカーラップは全て 35R とする。
3. ＋印は HTB M22（F10T）を示す。
4. （）内寸法は G2R 側を示す。
5. ソルプレート詳細は『主桁 G1（その2）』図を参照のこと。

事業名	構内道路橋梁架設工事		
工事場所	鈴鹿市上野町字西田町地内		
名称	構造図 主桁 G2 その2		
縮尺	図示の通り	年月日	
工種		設計者	
		図面番号	7

横桁ダイヤフラム横リブ 1:30

CB-1

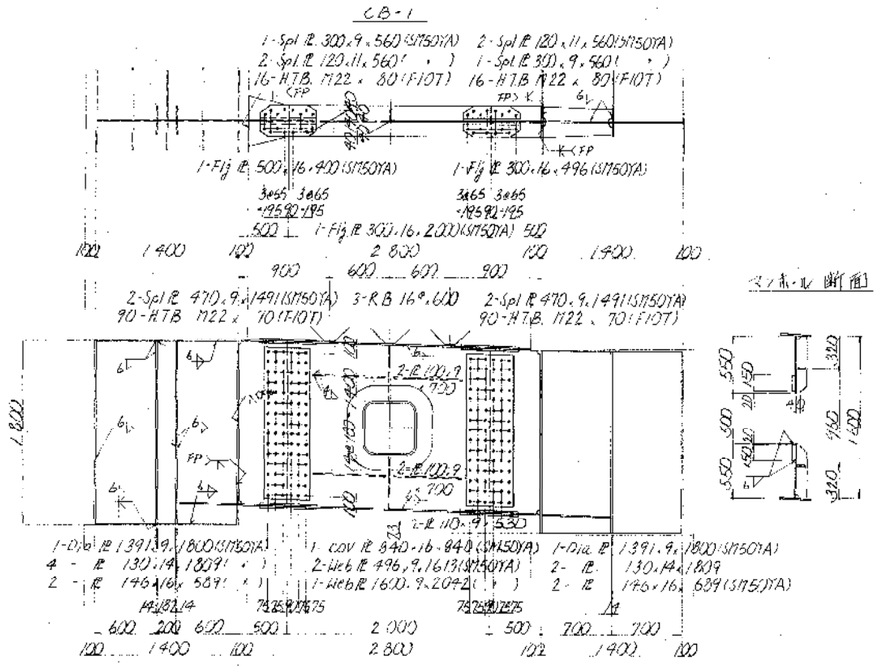

スチフナ断面

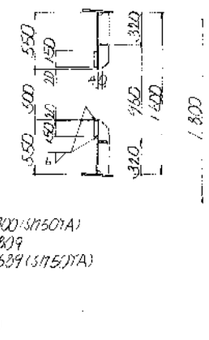

CB-7

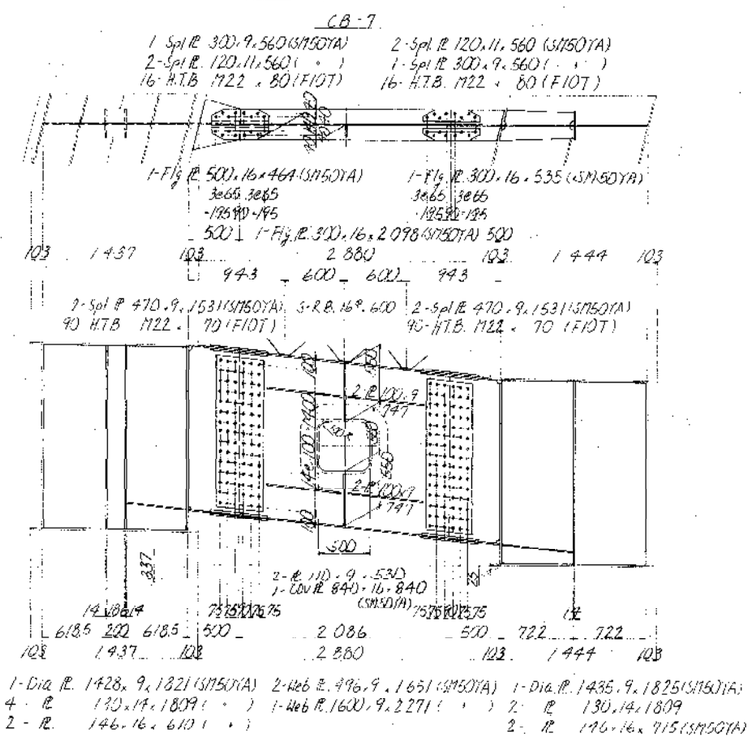

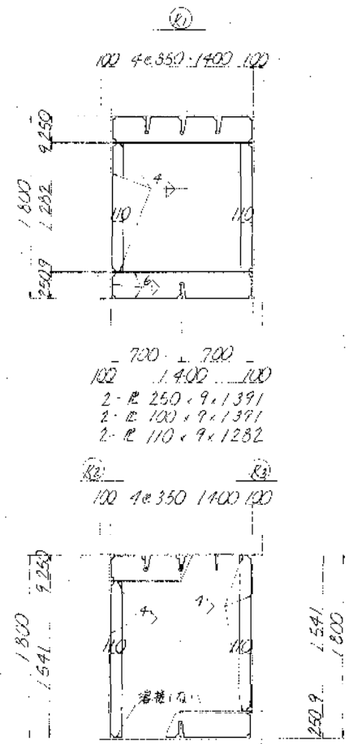

CB-2-6

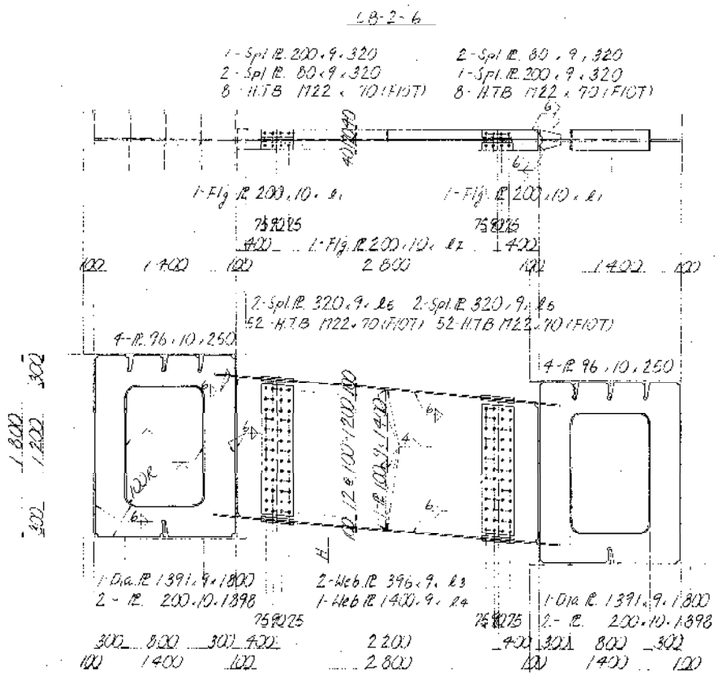

スカーラップ詳細 1:10

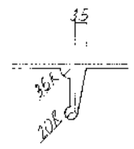

	CB-2	CB-3	CB4-6
H	123	204	264
ℓ1	396	396	397
ℓ2	2202	2205	2209
ℓ3	1416	1427	1435
ℓ4	2259	2300	2332
ℓ5	1293	1302	1308

断面図

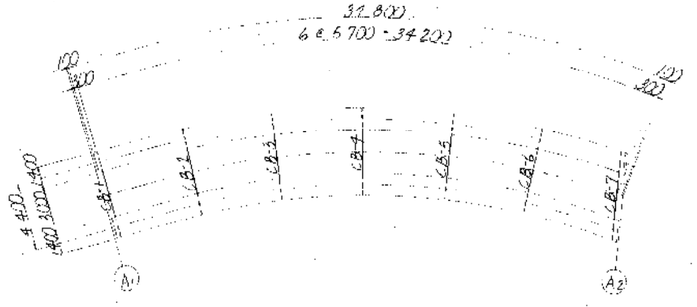

注記

1. 特記なき鉄筋は全てSD345とする。
2. 特記なきスカーラップは全て35Rとする。
3. ＋印はH.T.B M22(F10T)を示す。
4. スラブアンカ詳細は「主桁 G2(1)の2図」を参照のこと。

事業名	構内道路橋梁架設工事
工事場所	鈴鹿市上野町字西出町地内
名称	構造図 横桁
縮尺	1:30
設計年月日	
工種	
設計者	
図面番号	8

床版 S・1/30

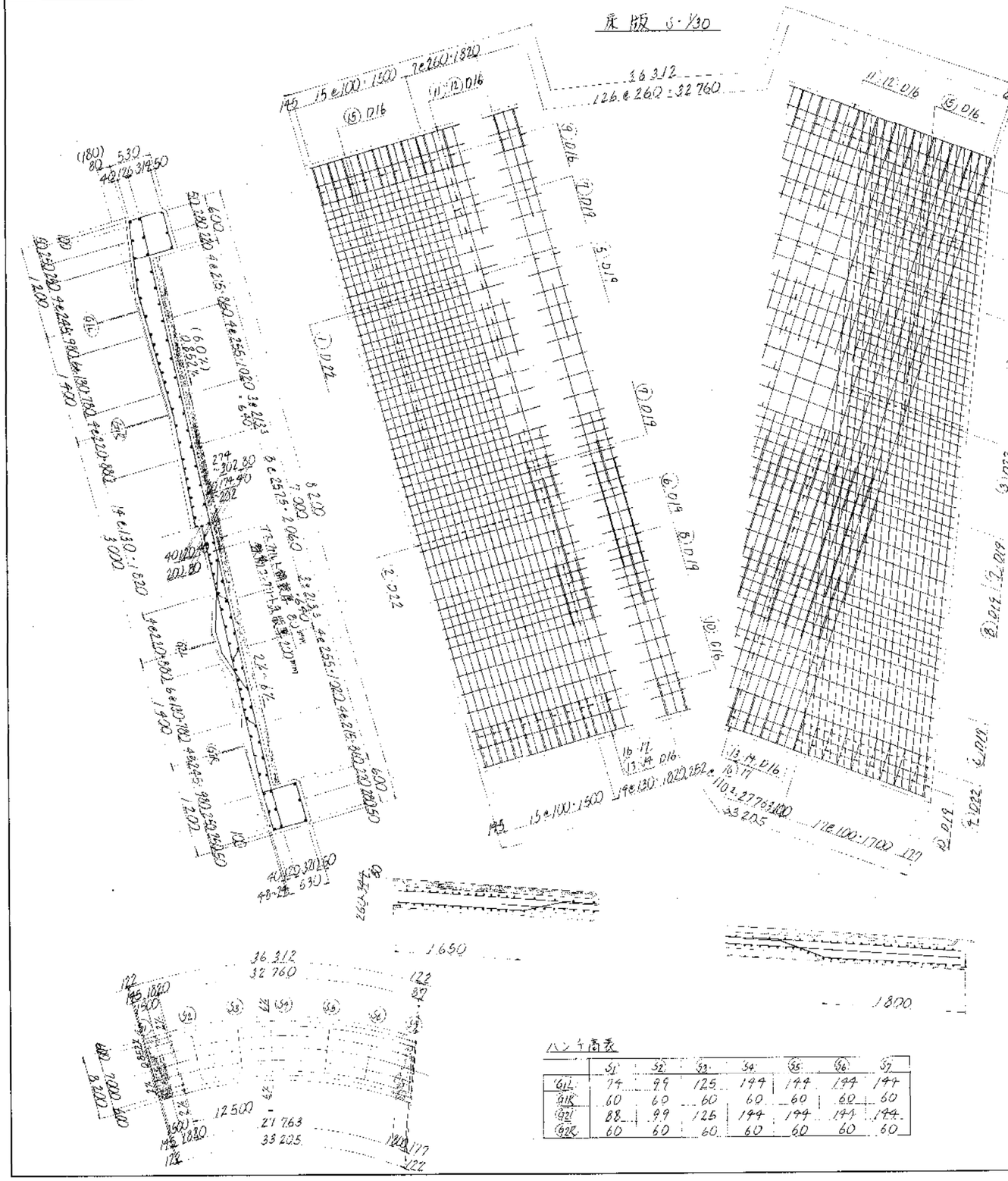

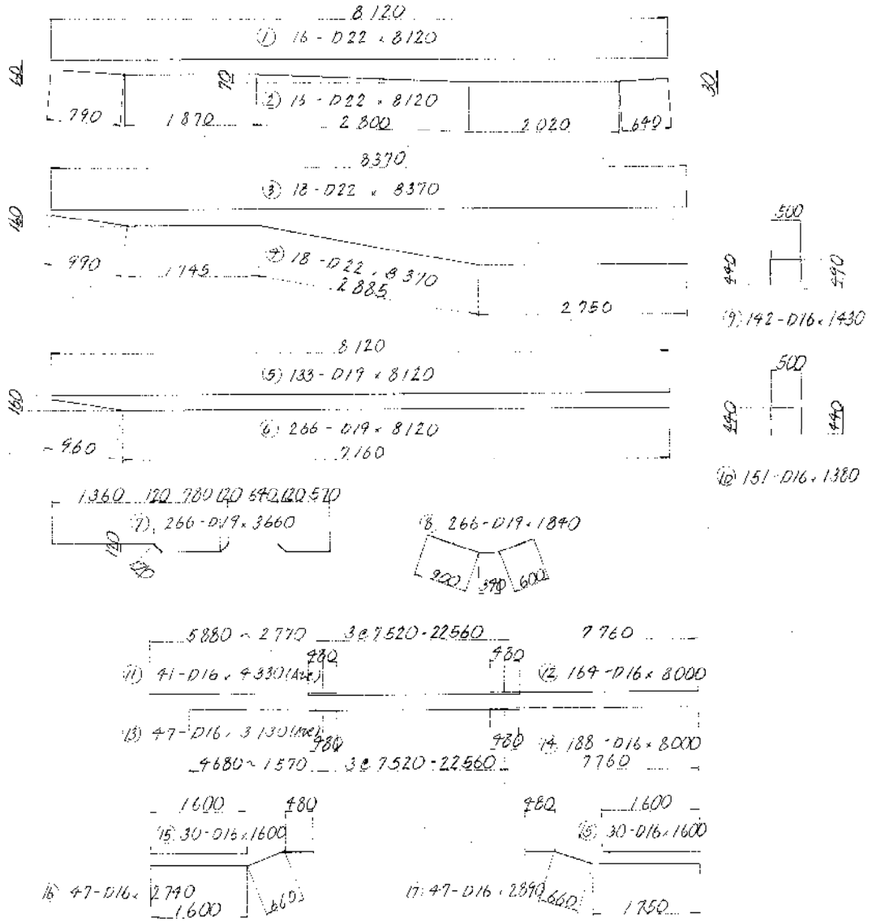

番号	径	長さ	本数	1m当り重量	延長	重量	摘要
1	D22	8 120	16	3.04	247	395	
2	〃	8 120	16	〃	〃	395	
3	〃	8 370	18	〃	254	457	
4	〃	8 370	18	〃	〃	457	
5	D19	8 120	133	2.25	18.3	2 434	
6	〃	8 120	266	〃	〃	4 868	
7	〃	3 660	266	〃	8.24	2 192	
8	〃	1 840	266	〃	4.14	1 101	
9	D16	1 430	142	1.56	2.23	317	
10	〃	1 380	151	〃	2.15	325	
11	〃	4 330	41	〃	6.76	277	
12	〃	8 000	164	〃	12.5	2 050	
13	〃	3 130	47	〃	4.88	229	
14	〃	8 000	188	〃	12.5	2 350	
15	〃	1 600	60	〃	2.50	150	
16	〃	2 740	47	〃	4.27	201	
17	〃	2 890	47	〃	4.51	212	
						18 410 kg	

D22 - 1 204 kg　D19 - 10 595 kg　D16 - 6 111 kg

アスファルト舗装面積	242.2	m2
コンクリート体積	81.5	m3
型枠面積（普通）	233.3	m2
〃（埋殺し）	63.0	m2

ハンチ高表

	S1	S2	S3	S4	S5	S6	S7
G1L	94	99	125	144	144	144	144
G1R	60	60	60	60	60	60	60
G2L	88	99	125	144	144	144	144
G2R	60	60	60	60	60	60	60

事業名	構内道路橋梁架設工事
工事場所	鉾田市上野町及び河田町地内
名称	構造図　床版
縮尺	1：30
設計年月日	
工種	
設計者	
図面番号	9

伸縮装置 (タイプ1) S=1/20 1/5

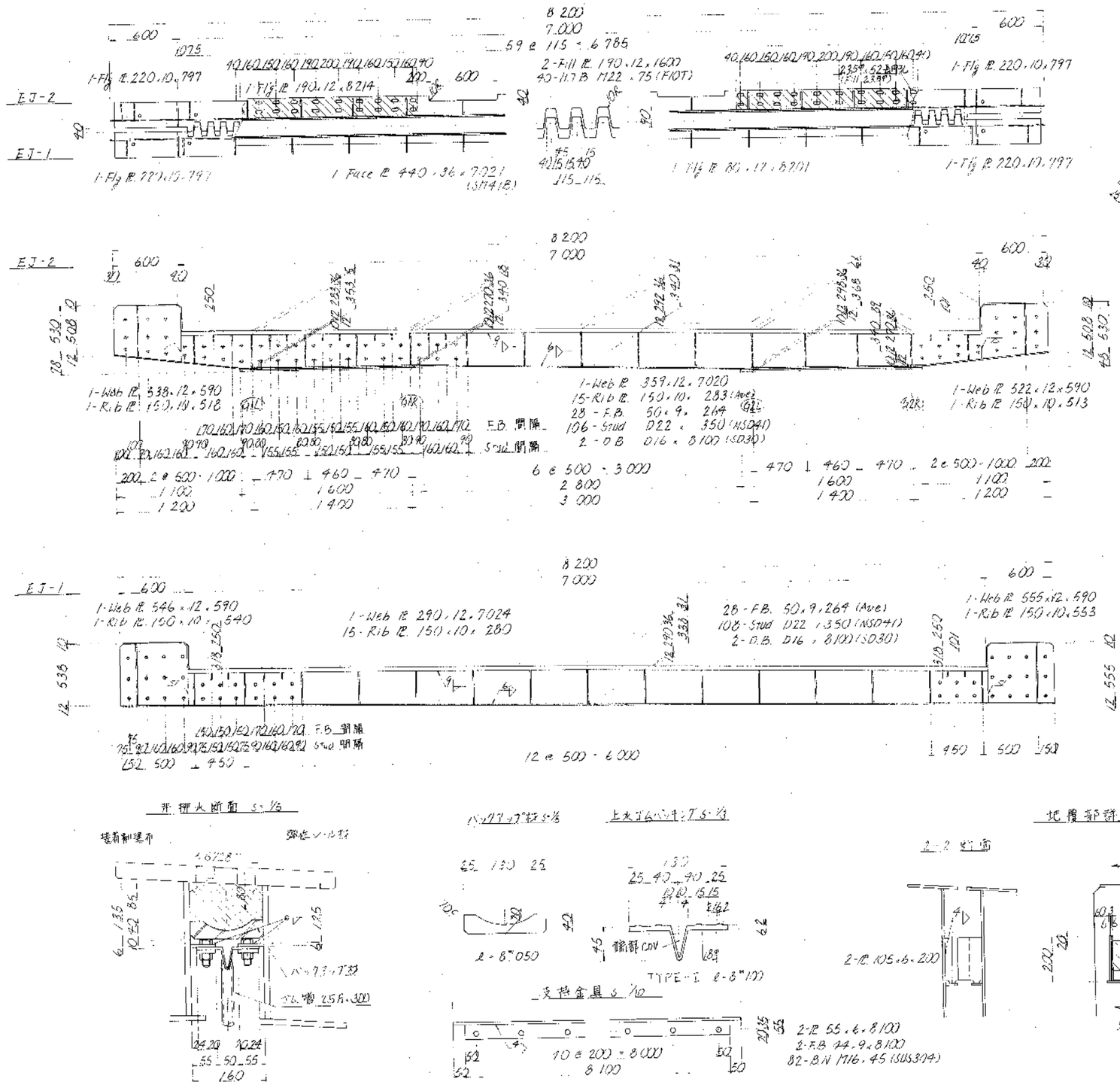

1-1 断面 S=1/5

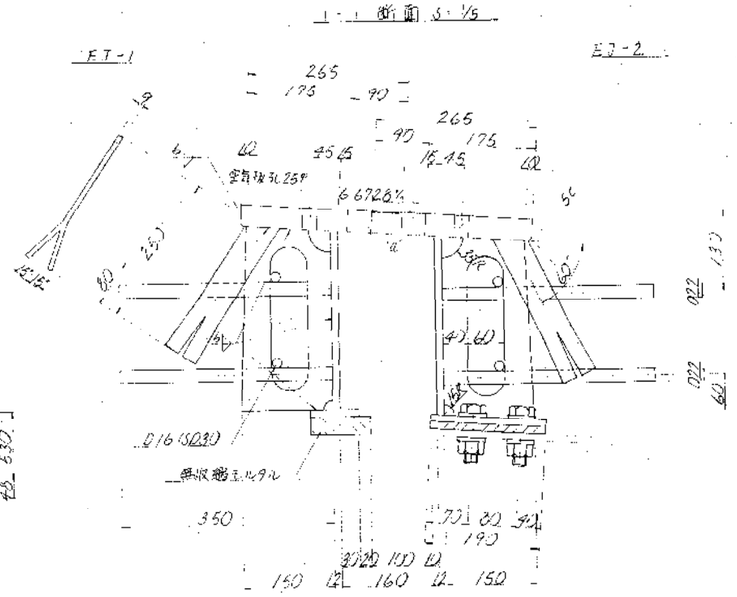

"a" 部

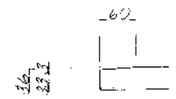

配置図

上記
1 特記なき材質は全てSS41とする

開閉装置

バックアップ材 S=1/5

上水ゴムパッキン T.S=1/5

支持金具 S=1/10

地覆部詳細 S=1/10

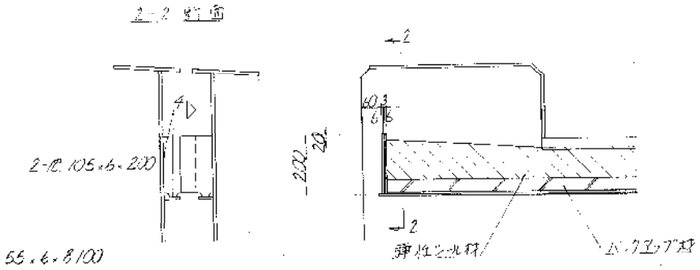

事業名	構内道路橋梁架設工事
工事場所	鈴鹿市上野町及び河田町地内
名称	構造図 伸縮装置 その1
縮尺	図示の通り
工種	
設計年月日	
設計者	
図面番号	10

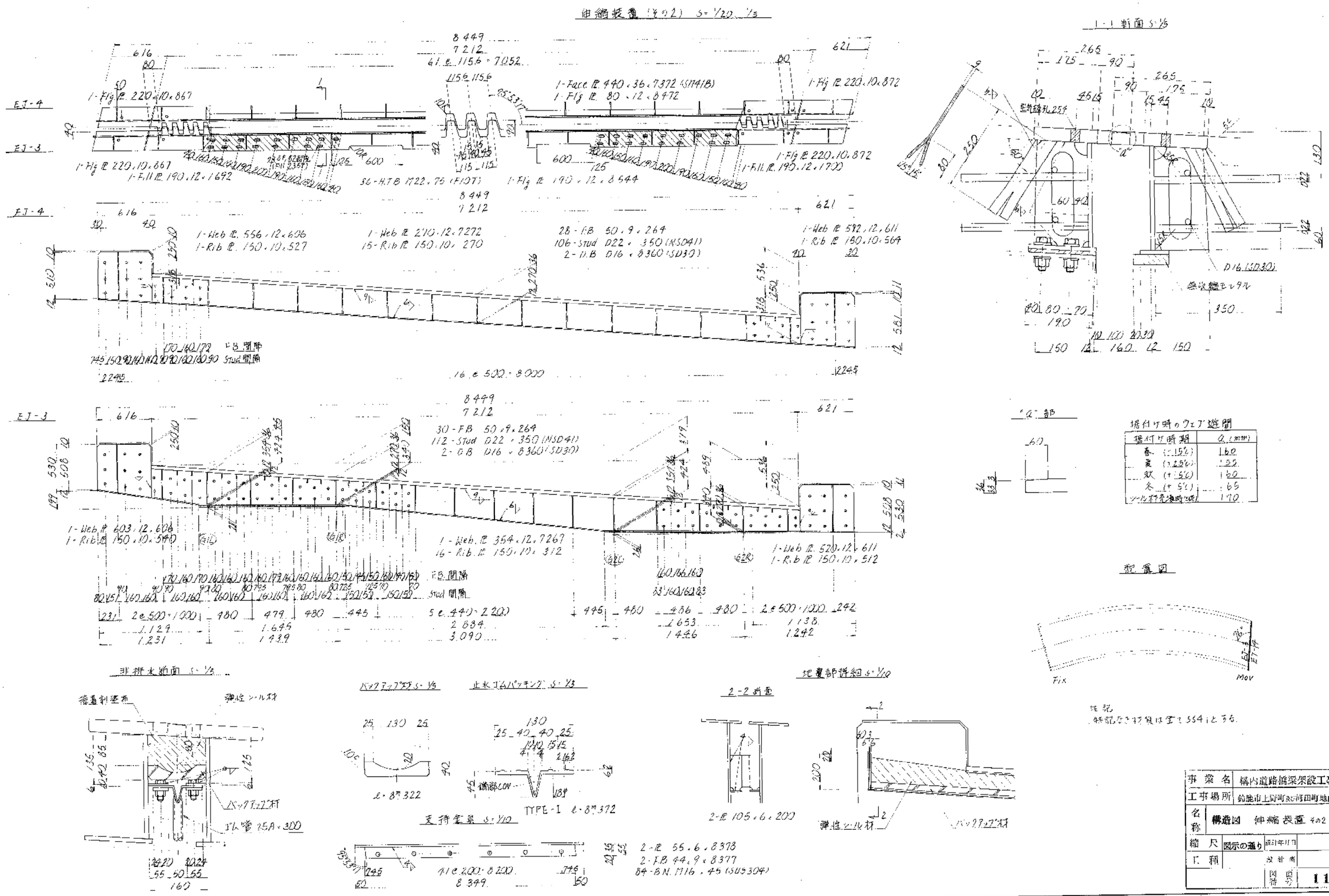
伸縮装置 (その2) S=1/20, 1/5
1-1 断面 S=1/5
EJ-4
EJ-3
1-Flg PL 220×10×867
1-Flg PL 220×10×872
1-Face PL 440×36×7372 (SM41B)
1-Flg PL 80×12×8472
1-Web PL 556×12×606
1-Rib PL 150×10×527
1-Web PL 270×12×7272
15-Rib PL 150×10×270
28-FB 50×9×264
106-Stud D22×350 (NSD41)
2-D.B D16×8360 (SD30)
1-Web PL 592×12×611
1-Rib PL 150×10×564
16 @ 500=8000
1-Web PL 603×12×606
1-Rib PL 150×10×540
30-FB 50×9×264
112-Stud D22×350 (NSD41)
2-D.B D16×8360 (SD30)
1-Web PL 354×12×7267
16-Rib PL 150×10×312
1-Web PL 520×12×611
1-Rib PL 150×10×512
FB間隔
Stud間隔
5 @ 440=2200
2 @ 500=1000
非排水断面 S=1/5
バックアップ材 S=1/5
止水ゴムパッキング S=1/3
地覆部詳細 S=1/10
2-2 断面
支持金具 S=1/10
TYPE-I
2-PL 105×6×200
2-PL 55×6×8378
2-FB 44.9×8377
84-B.N. M16×45 (SUS304)
"a" 部
据付け時のウェブ隙間
Fix
Mov
注記
特記なき材質は全て SS41 とする。
事業名 構内道路橋梁架設工事
工事場所 鈴鹿市上野河原・河田町地内
名称 構造図 伸縮装置 その2
縮尺 図示の通り
工種
設計年月日
設計者
図番号 11

固定支承

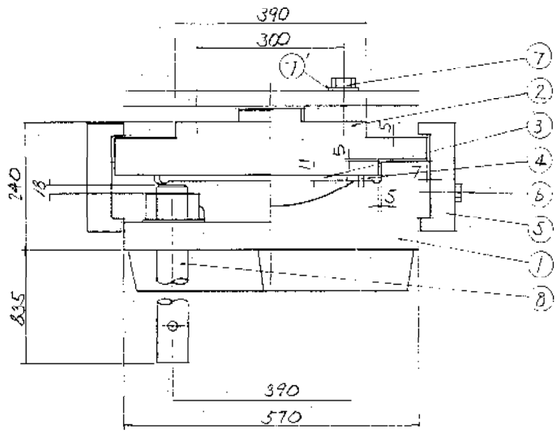

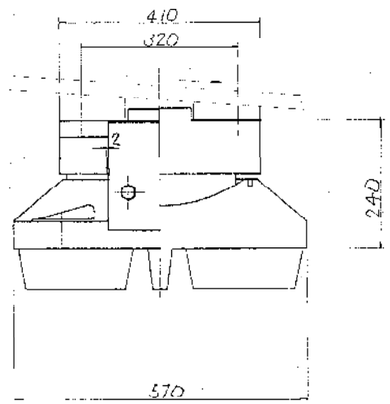

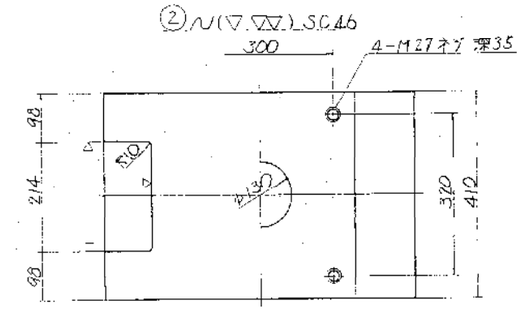

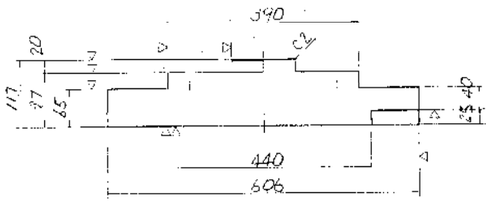

設計条件

反力			
全反力		R	205.0 tonf
死荷重反力		Rd	134.0 tonf
活荷重反力		R(L+I)	71.0 tonf
橋軸方向水平力(地震時)		Rh1e	61.8 tonf
橋軸直角方向水平力(地震時)		Rh2e	29.5 tonf
上揚力(常時)		V	29.7 tonf
水平震度			
設計水平震度		Kh	0.22
鉛直震度			
設計鉛直震度		Kv	0.15
許容支圧応力度			
下部工の許容支圧応力度		σba	80 kg/cm²

材料表

部番	部品名称	材質	個数	重量(kg)	備考
1	下沓	SC46	1	270.2	
2	上沓	SC46	1	167.5	
3	ベアリングプレート	HBsC4+SL	1	24.6	
4	シールリング	クロロプレンゴム	1	0.5	
5	アンカーブロック	SC46	2	33.9	
6	六角ボルト	—	4	1.0	JIS B 1180 (ねじ径 M20)
7	六角ボルト	S35CN	4	2.6	JIS B 1180 (ねじ径 M27)
8	ロッドボルトアッセ	SS41	4	75.5	規格M52
	合重量 (kg)			569.8	

塗装面積 1.3 m²

配置図

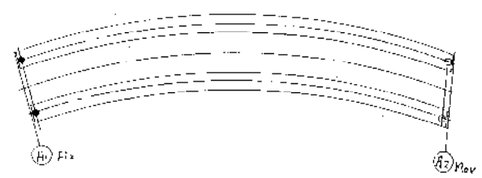

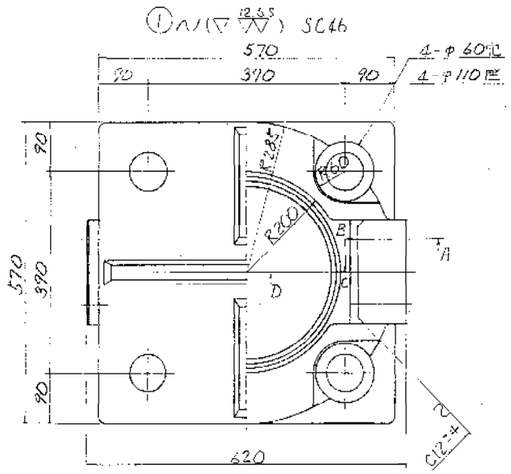

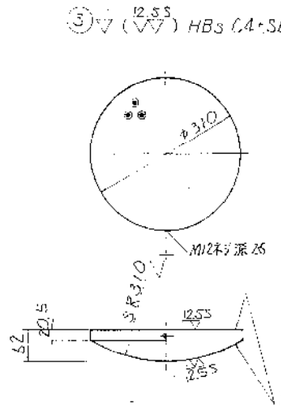

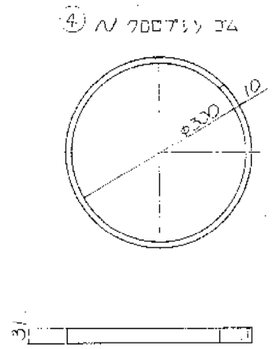

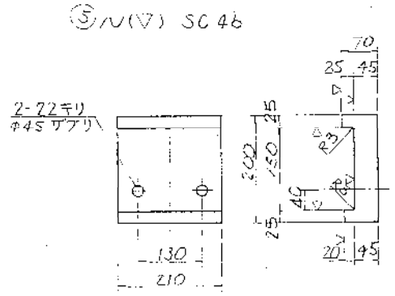

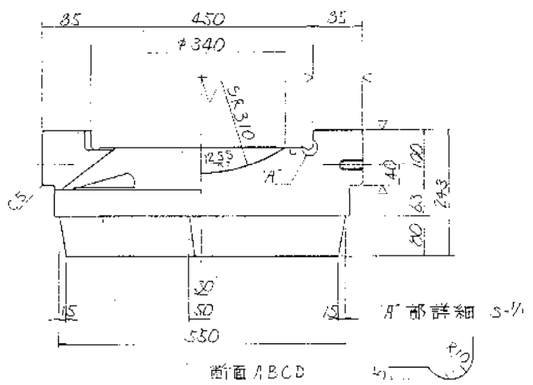

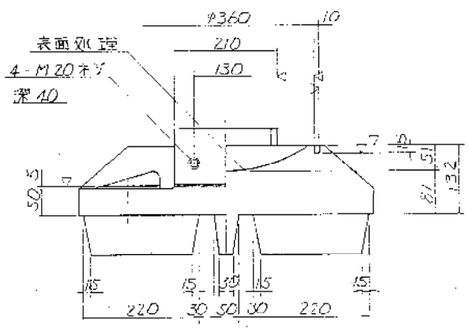

⑥ 六角ボルト 中
M20 x 80 46

⑦ 六角ボルト 中
M27 x 85 S35CN
(平均長)

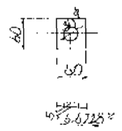

⑦ セットボルト長 (M27)

長さ	本数
75	2
95	2

首1ヶ所

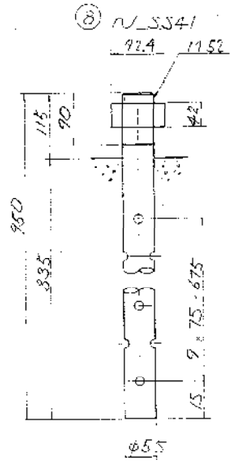

備考
1. ⑦のセットボルト長は平均長です。

事業名	溝内道路橋梁架設工事
工事場所	鈴鹿市上野町&河田町地内
名称	構造図 支承(固定)
縮尺	
工種	
図面番号	12

可動支承

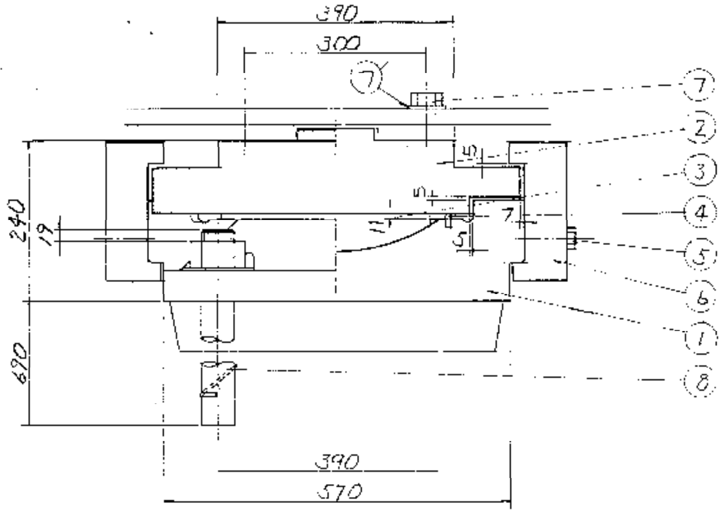

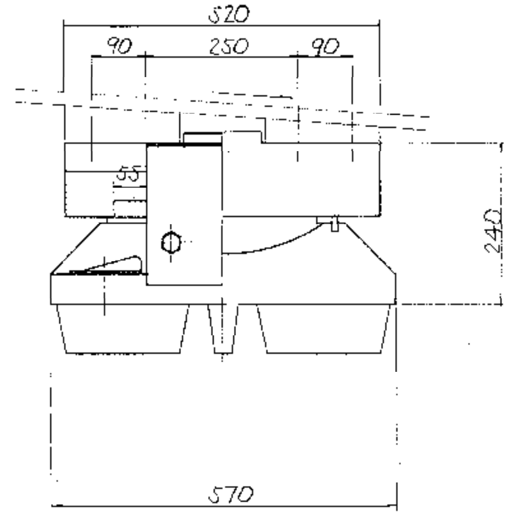

② ∩(▽ 12.5S ▽▽) SC46

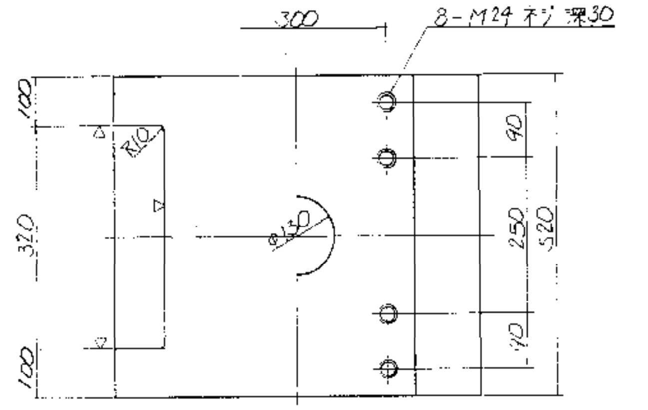

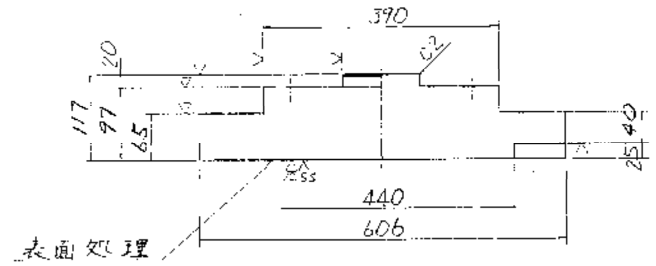

設計条件

反	力	
全反力	R	224.5 ton
死荷重反力	Rd	146.9 ton
活荷重反力	R(L+i)	77.6 ton
橋軸方向水平力(移動時)	RHt	33.7 ton
橋軸方向水平力(地震時)	RHe	32.3 ton
橋軸直角方向水平力(地震時)	RHe	32.3 ton
上揚力(常時)	V	45.9 ton
移動量		
計算移動量	e1	50 mm
設計移動量	e2	70 mm
全移動可能量	e	110 mm
水平震度		
設計水平震度	KH	0.22
摩擦係数		
設計摩擦係数	f	0.15
許容支圧応力度		
下部工との許容支圧応力度	σba	80 kg/cm²

材料表

番号	部品名称	材質	個数	重量(kg)	備考
1	下沓	SC46	1	271.5	
2	上沓	SC46	1	202.5	
3	ベアリングプレート	HBsC4+SL	1	24.6	
4	シールリング	クロロプレンゴム	1	0.5	
5	サイドブロック	SC46	2	45.3	
6	ボルト	—	4	1.2	JIS B 1180 (ワッシャー付)
7	ボルト	S35CN	8	3.7	JIS B 1180
8	アンカーボルト	SS41	4	44.8	JIS B 1181 / 1種中 M45
	全重量(kg)			594.1	

塗装面積. 1.1 m²

① ∩(▽ 12.5S ▽▽) SC46

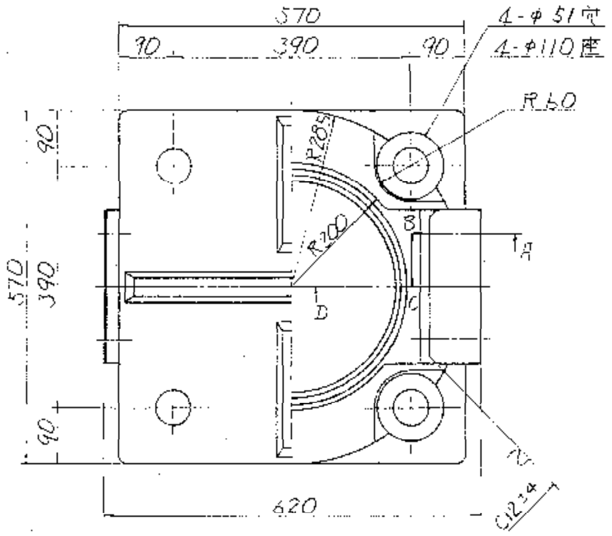

③ ▽ (12.5S ▽▽) HBsC4+SL

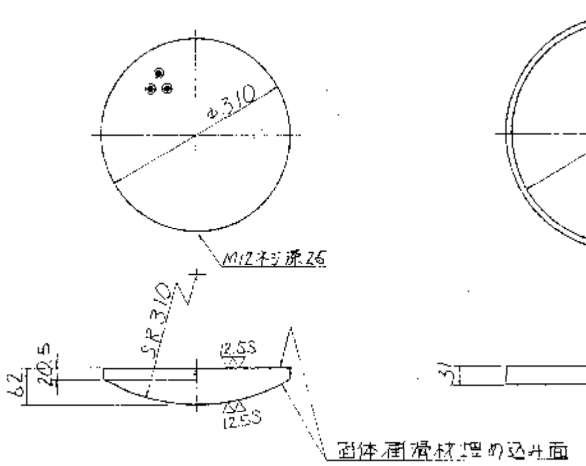

④ ∩ クロロプレンゴム

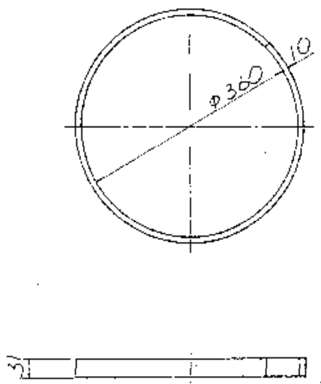

⑤ ∩(▽) SC46

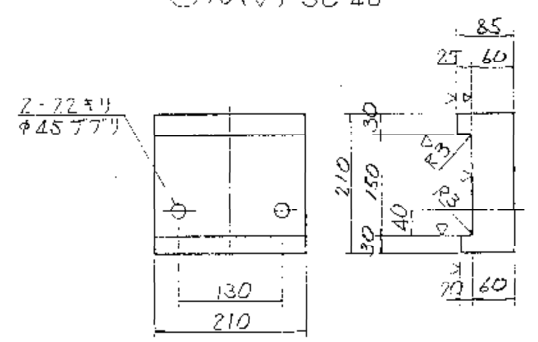

配置図

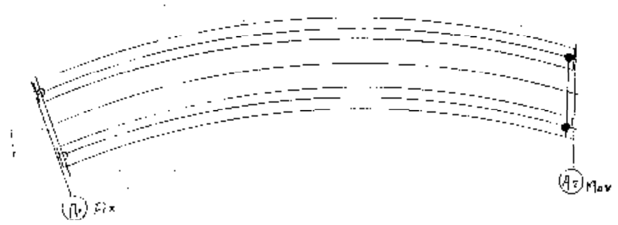

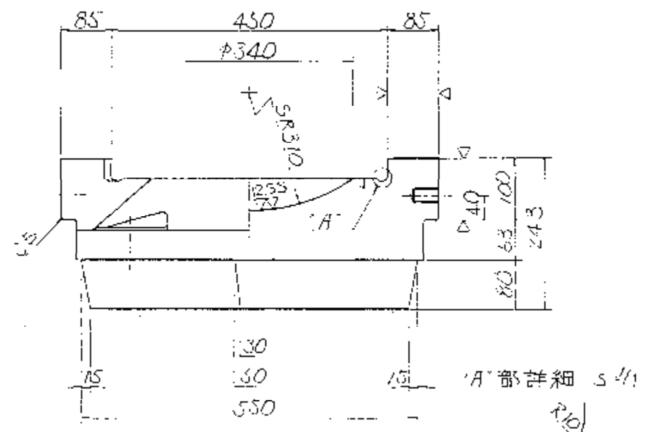

断面 A B C D

'A'部詳細 S 1/1

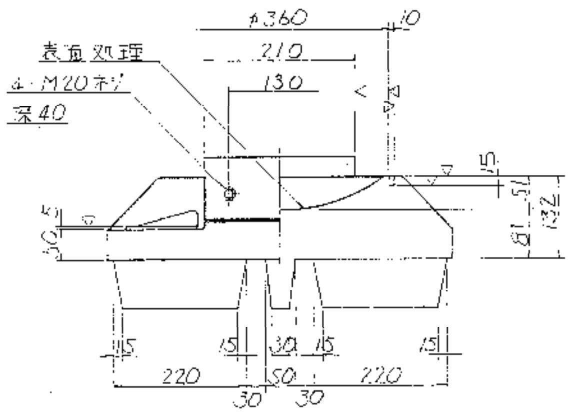

⑥ 六角ボルト 中
M 20×95 4.6

⑦ 六角ボルト 中
M 24×80 S35CN
(付別表)

⑥' ワッシャー

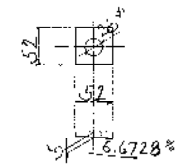

⑧ ∩ SS41

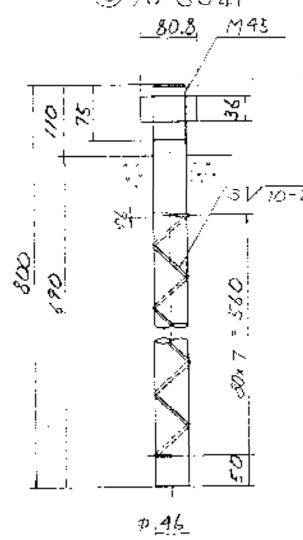

⑦ セットボルト長 (M24)

長さ	本数
65	2
72	2
88	2
95	2

注記
1. ⑦のセットボルト長は平均長で示す。

事業名	構内道路橋梁架設工事
工事場所	鈴鹿市上野町及び河田町地内
名称	構造図 支承(可動)
縮尺	— 昭和 年 月 日
工種	設計者
図面番号	13

マンホール，排水装置 高欄

マンホール詳細図 S:1/10

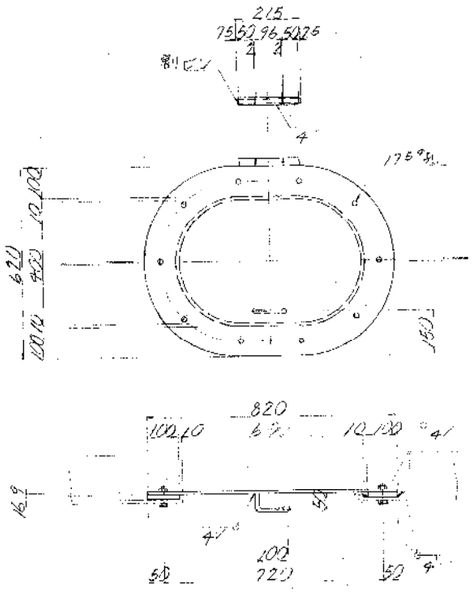

ハントホール詳細図

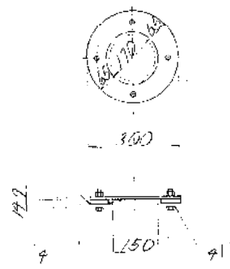

排水装置 S:1/10, 1/20

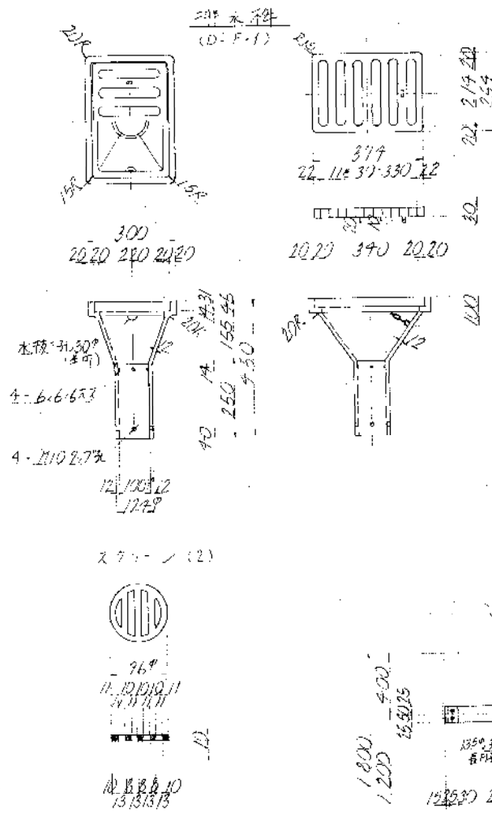

排水桝 重量 (1ヶ当り)

名称	材質	個数	重量	摘要
本体	FC-25	1	22.4	
蓋ハンドル	〃		12.5	
ボルト	〃	1	0.1	1:450
蓋	FC-25	1	—	
総重量			45.0 kg	
ウレタン塗装			0.7 m²	

取付金具

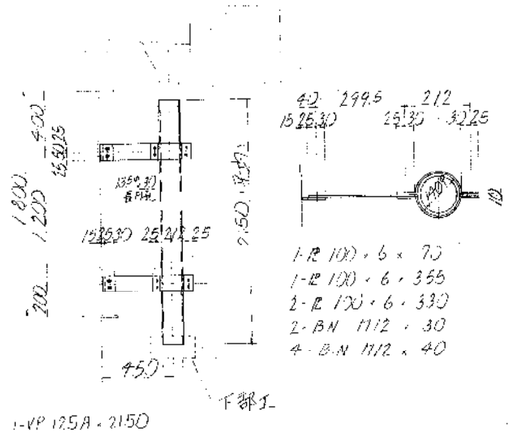

配置図

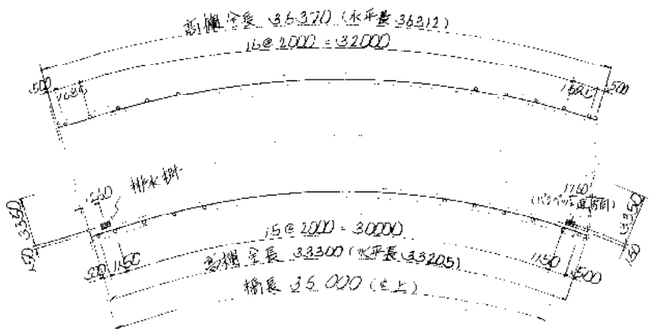

高欄(ハイレール)断面 S:1/10

(Tr-CR-2P 延長=69.20m)

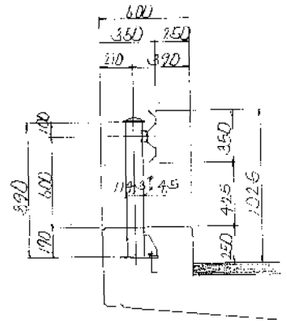

注記
1. 特記なき材質は原てSS41とする。

事業名	都内道路橋梁架設工事		
工事場所	鈴鹿市上野町及び河田町地内		
名称	構造図 マンホール 排水装置 高欄		
縮尺		2021年月	
工種		設計者	
		図面番号	14