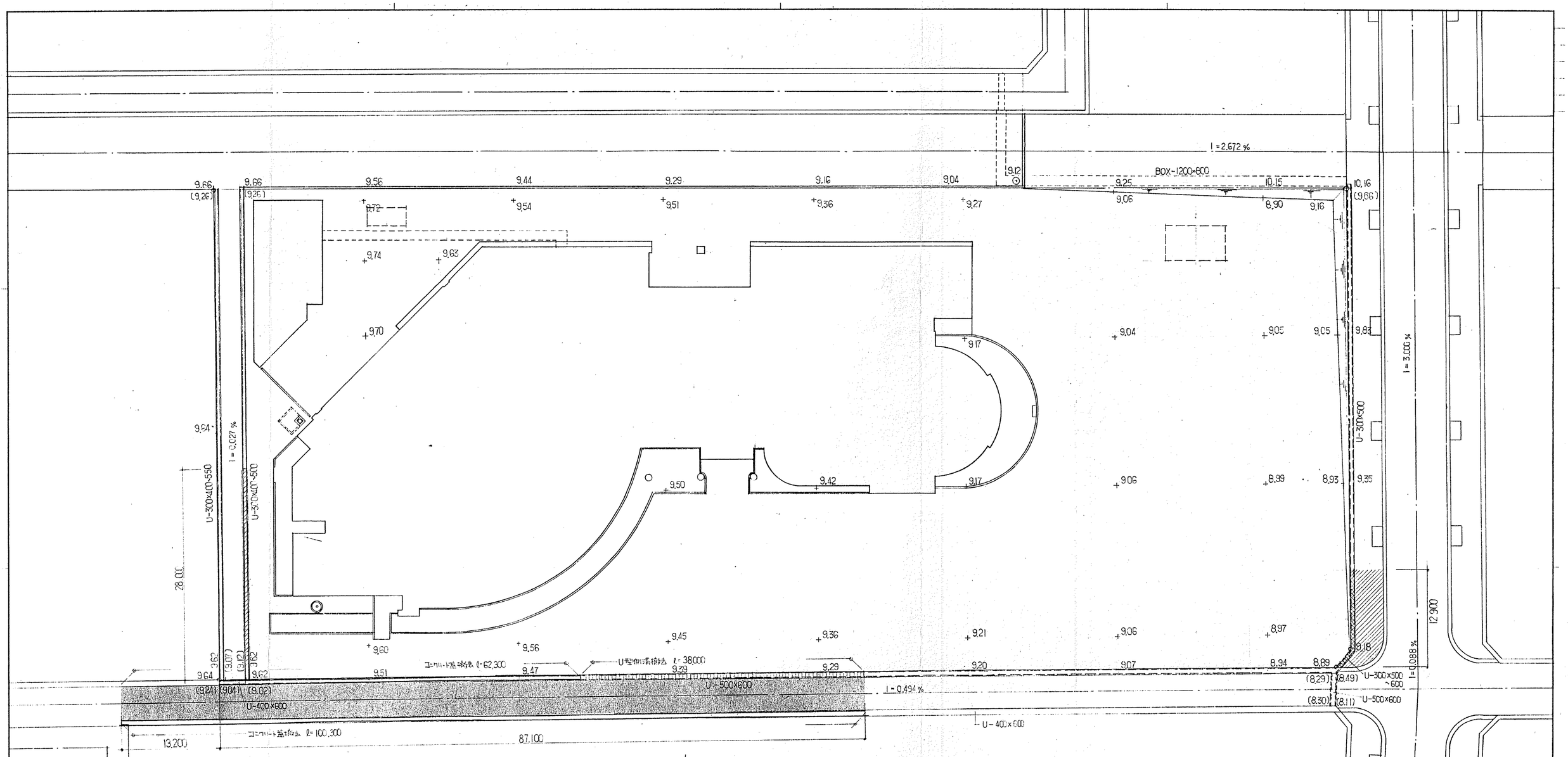

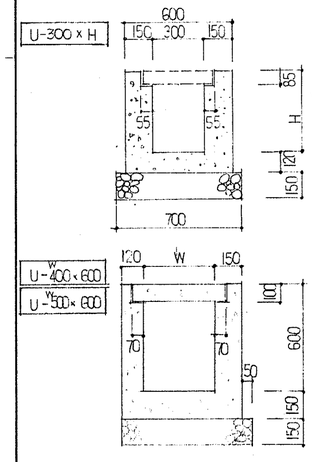

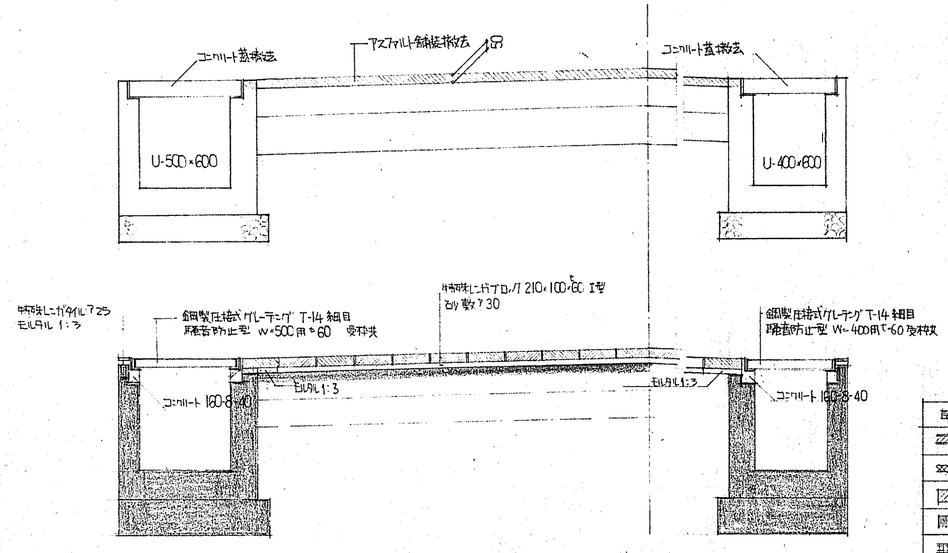

記号	名称	規格	数量	単位	摘要
	現場打U型側溝撤去	U-300×400×500	28.00	m	現場共
	現場打U型側溝撤去	U-300×500×600	13.50	m	コンクリート基礎
	歩道部 舗装 撤去	アスファルト 740	45.70	m²	
	アスファルト舗装撤去	アスファルト 750	458.30	m²	
	現場打U型側溝撤去	U-500×600	38.0	m	コンクリート基礎 現場共
	コンクリート基礎撤去	W-400 W-500	100.3 62.3	m	

鈴鹿市文化会館建設工事

外構工事

現況及撤去平面図

縮尺 1/300

1 / 13

昭和

番号

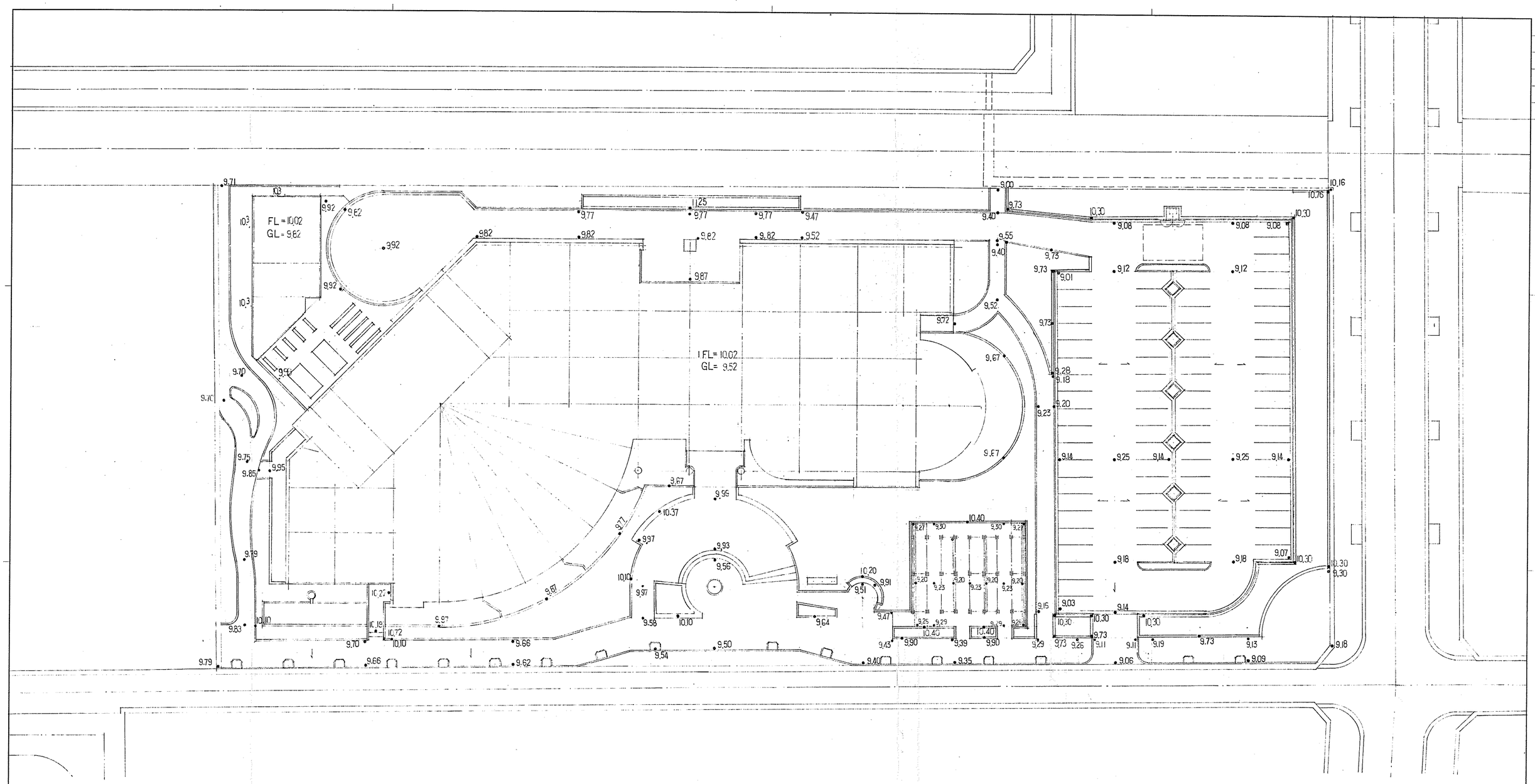

鈴鹿市文化会館建設工事	
外構 工事	
計画レベル 平面図 縮尺 1/300	
2 / 13	昭和 番号

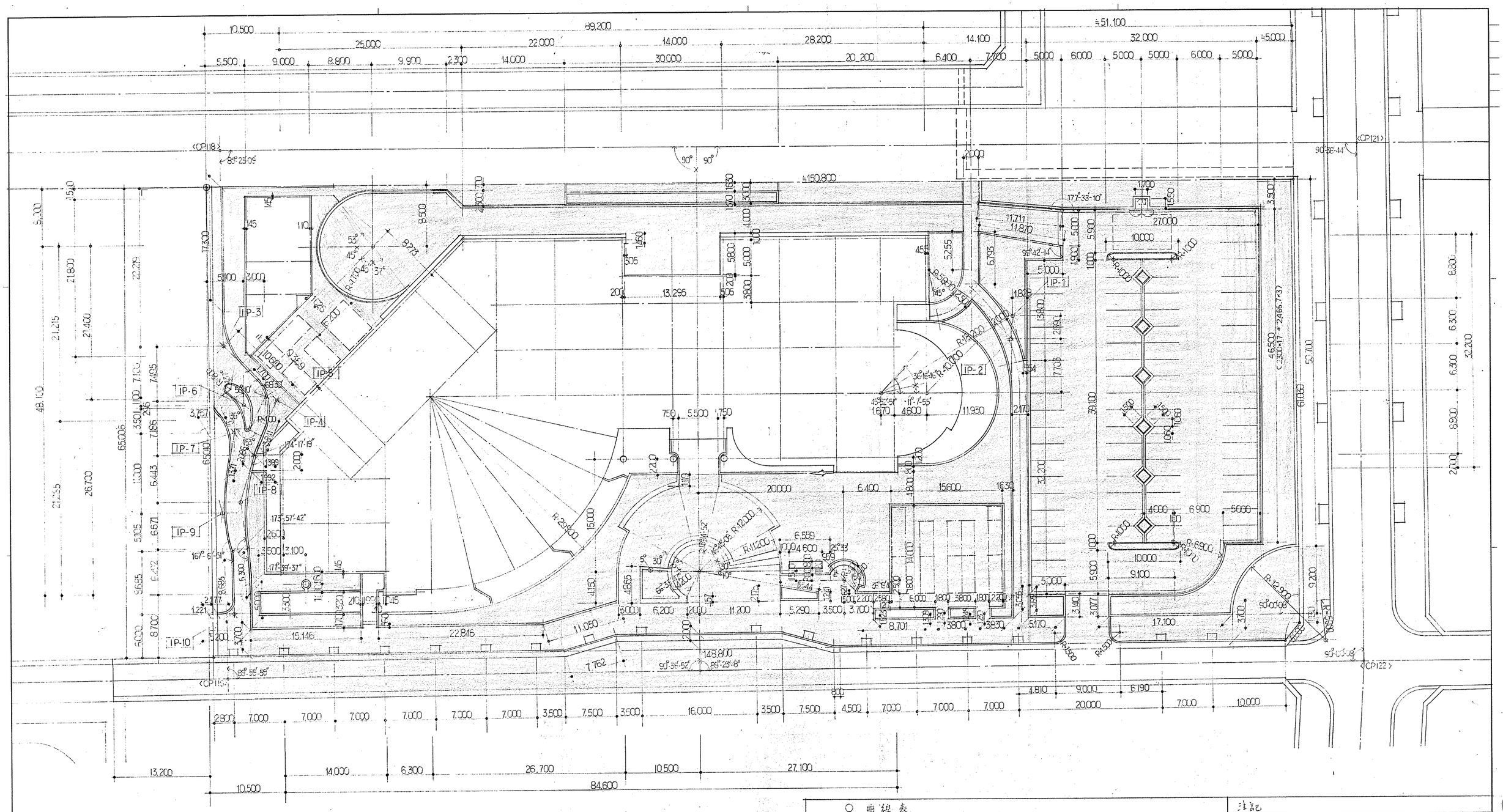

○ 曲線表

IP NO	R	I	T.L	C.L	S.L
1	20.200	143°-43'-14"	6.618	12.791	1.056
2	18.200	134-07-09	7.703	14.574	1.563
3	11.700	134-23-09	4.920	9.315	992
4	5.900	112-47-01	3.921	6.922	1.184
5	4.900	85-20-00	5.316	8.096	2.330
6	6.000	124-30-00	3.157	5.812	780
7	10.200	132-30-00	4.506	8.486	951
8	29.800	154-30-00	6.743	13.263	753
9	26.800	157-50-00	5.250	10.368	509
10	2.000	90-00-00	2.000	3.142	828

注記

1 <CP118> 一等は、鈴鹿市西条土地区画整理事業道路計画平面図による。

鈴鹿市文化会館建設工事

外構工事

地割り平面図

縮尺 1/200

3 / 13

昭和

番号

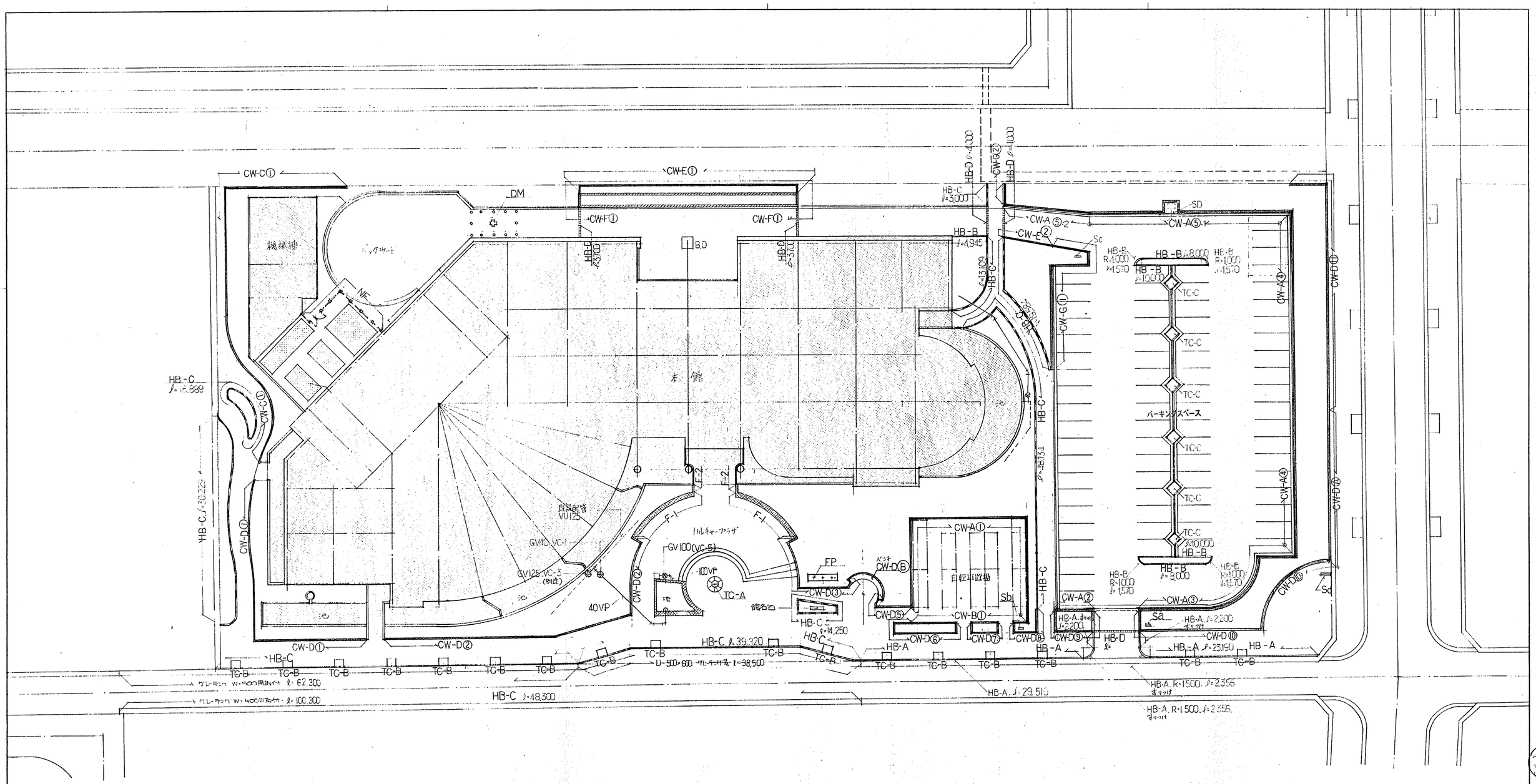

VC-1 VC-5

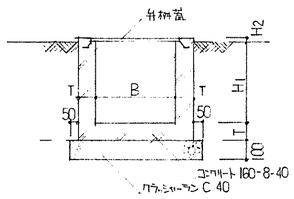

	B	H1	H2	T	ふた
VC-1	180 × 180	550	20	75	B1
VC-5	450 × 450	700	0	100	※

※イタ-ロキット用化粧蓋 T-6 450φ用

記号	名称	規格	数量	単位	摘要
CW-A	RC擁壁 A	①②③④⑤	詳細図参照		
CW-B	〃 B	①	〃		
CW-C	〃 C	①	〃		
CW-D	〃 D	①②③④⑤⑥⑦⑨⑩⑪Ⓐ	〃		
CW-E	〃 E	①②	〃		
CW-F	RC擁壁 タイル貼 F	①	〃		磁器質タイル 210×60×20 国産相当品又は同等品
CW-G	RC擁壁 G	①②	〃		
HB-A	赤車場ブロック A		57.100	m	内訳 R=1,500. l=4.712
HB-B	〃 B		40.945	〃	〃 R=1,000. l=6.280
HB-C	しっかりブロック小端部		232.814	〃	
F-1	花崗岩本磨貼 1		19.480	〃	
F-2	〃 2		1.238	〃	
HB-D	舗装止め		21.400	〃	
				〃	
DM	道路銘板		1	ヶ所	
NF	ネットフェンス		16.0	m	両開扉 (W=2000) 共.

記号	名称	規格	数量	単位	摘要
Sa	サイン 駐車場		1	ヶ所	
Sb	〃 自転車置場		1	〃	
Sc	〃 搬入車入口		1	〃	
Sd	〃 館名サイン		1	〃	
FP	フラッグポール	アルミ製 H=10,000 こま	1	〃	
TC-A	ツリーサークル (ガード付)		1	〃	2000φ
TC-B	ツリーサークル (ガード付)		17	〃	1400×745
TC-C	ツリーサークル (ガード付)		6	〃	1500×1500
BD	プロニ-ズ仮台座	花崗石	1	〃	プロニ-ズ仮運搬取付共

建家（別途工事）

給水管埋設標準図

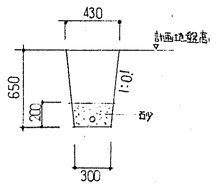

鈴鹿市文化会館建設工事
外構工事

外構 平面図

縮尺 1/300

4 / 13

昭和
番号

CW-A　コンクリート擁壁　1/20

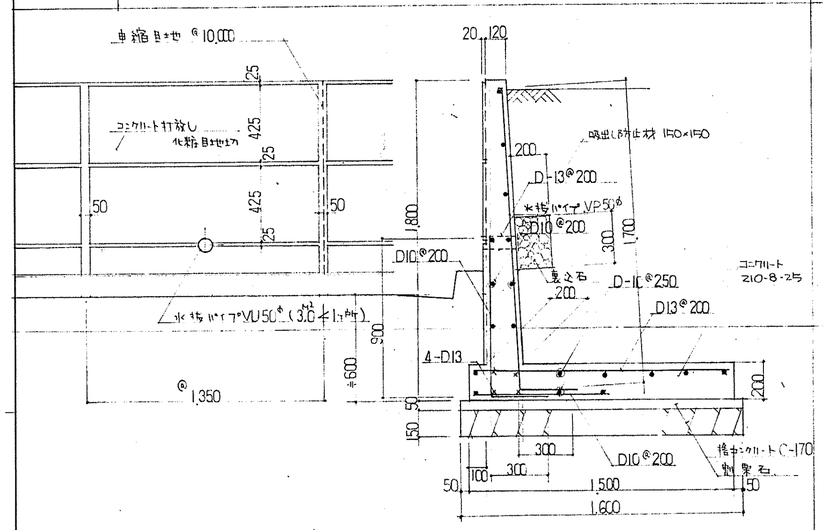

CW-B　コンクリート擁壁　1/20
(仕上形状はCW-Aに準ずる)

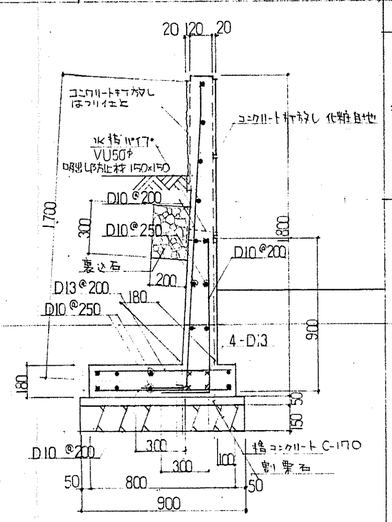

CW-C / CW-G　コンクリート擁壁　1/20
(仕上形状はCW-Dに準ずる)
(断面はCW-Cに準じ)
(仕上がり状 コンクリート打放し目地切)

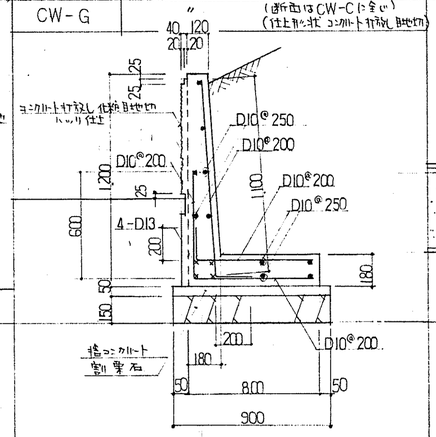

CW-D　コンクリート擁壁　1/20

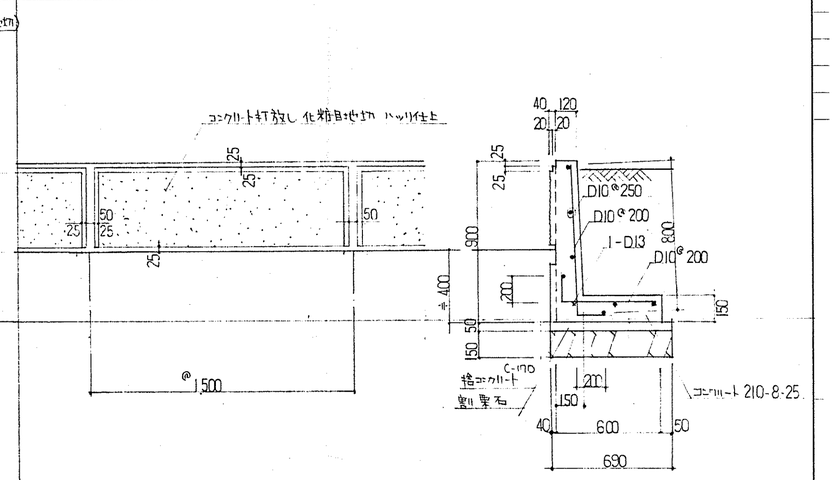

CW-E①　コンクリート擁壁　1/20
CW-E②　〃

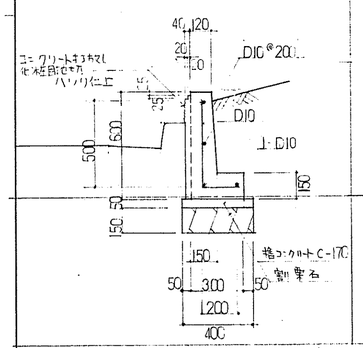

CW-F　コンクリート擁壁　1/20

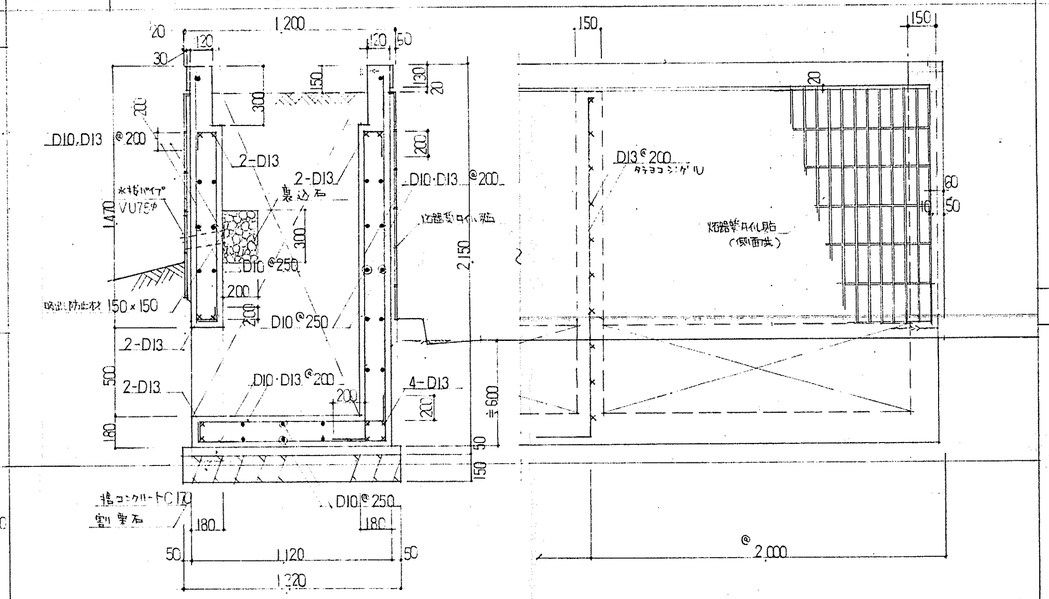

HB-A　歩車道境界ブロック　1/20

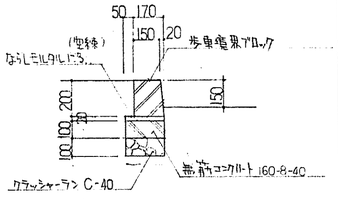

HB-B　歩車道境界ブロック　1/20

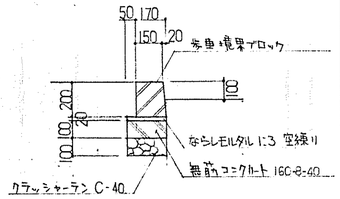

HB-C　特殊しゃがブロック小端立　1/20

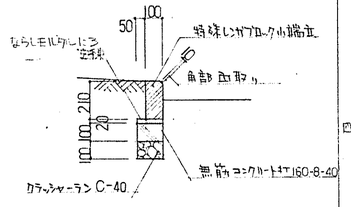

HB-D　舗装止め　1/20

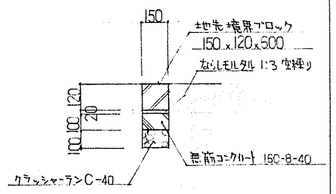

SD　鋼製両開き扉

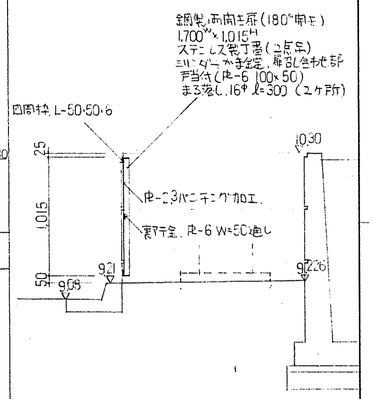

※鋼製両開き扉、鉄部見え掛り部は全て、アクリル樹脂焼付塗装

RU　舗装止メ　1/30

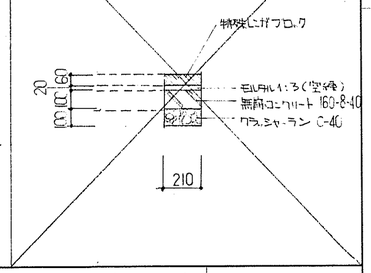

CW-A①

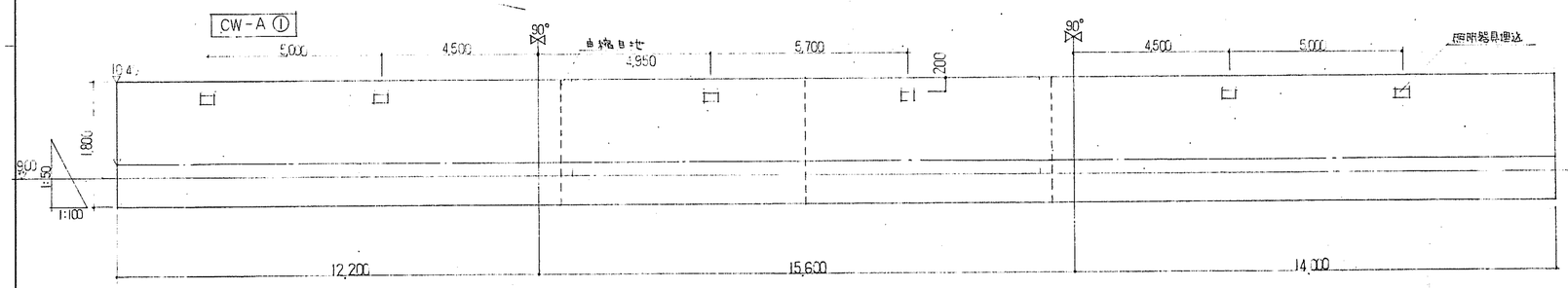

CW-A②

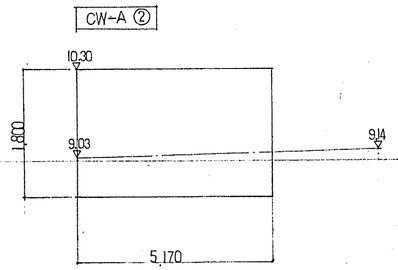

鈴鹿市文化会館建設工事	
外構工事	
外構詳細図 ① 縮尺 1/100 1/50	
5 / 13	昭和 番号

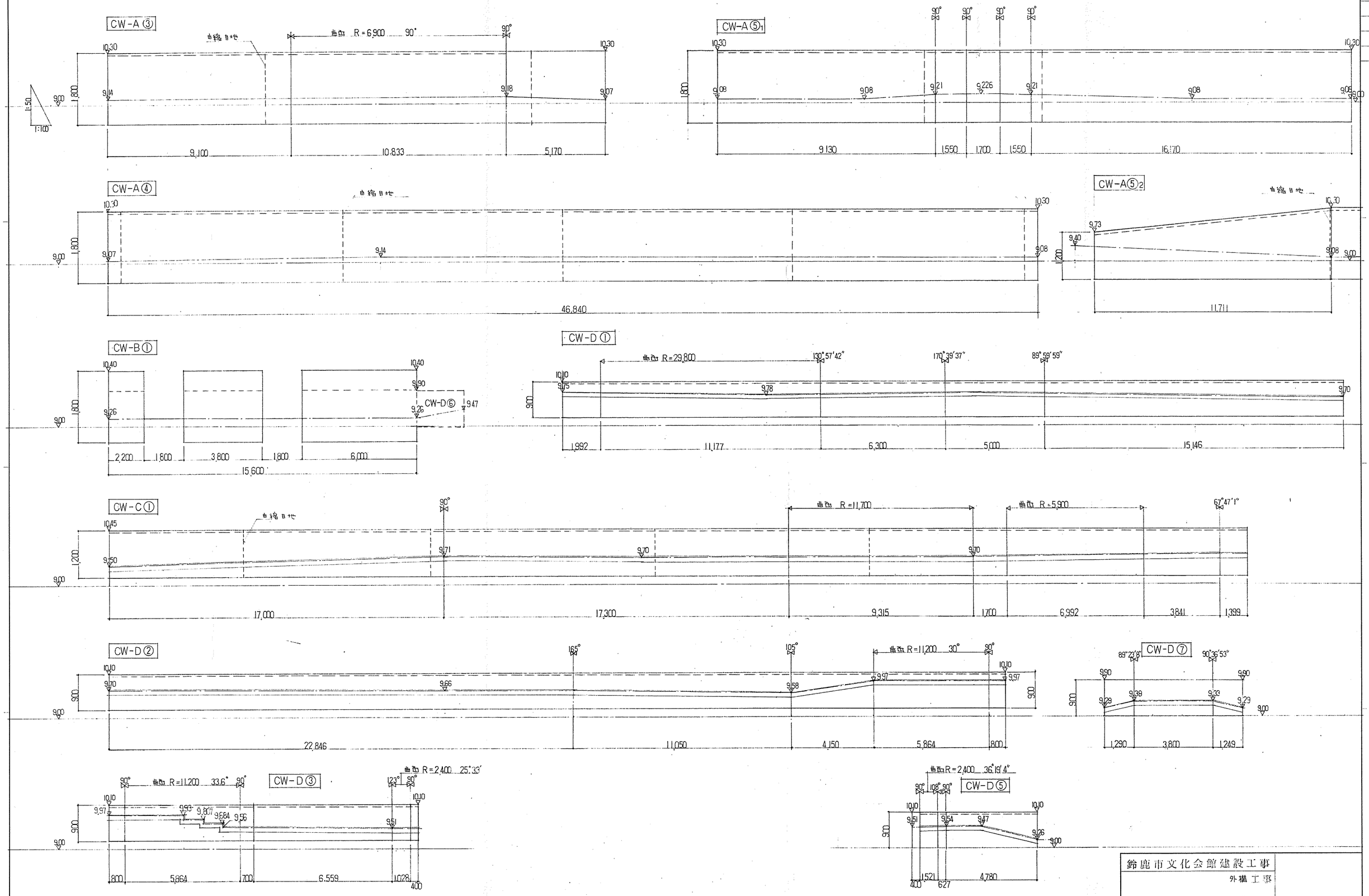

鈴鹿市文化会館建設工事	
外構工事	
外構 詳細図 ② 縮尺1/100, 1/50	
6 / 13	昭和
	番号

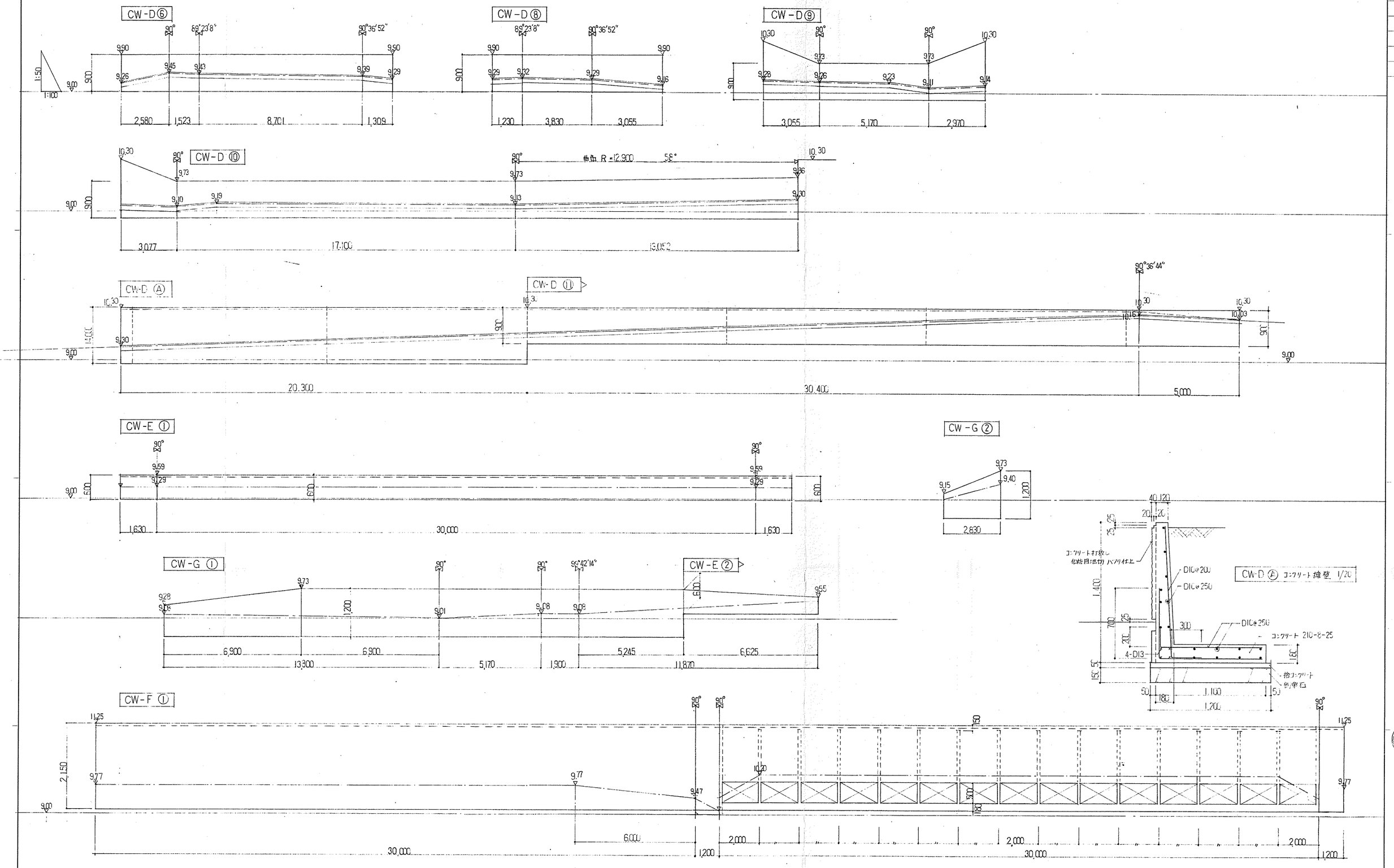

鈴鹿市文化会館建設工事

外構工事

外構 詳細図 ③

縮尺 1/100, 1/50

7/13

昭和

番号

HP　ハンプ

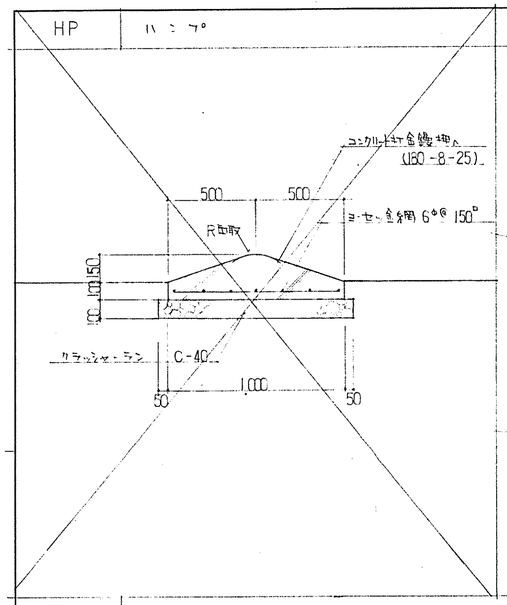

DM　道路銘板　1/20

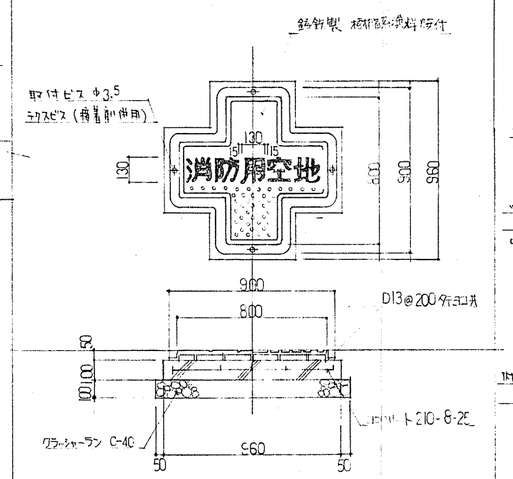

TC-A　ツリーサークル　（ガード用ハイサークル，外周ブロック，内縁アジャスター）　1/30

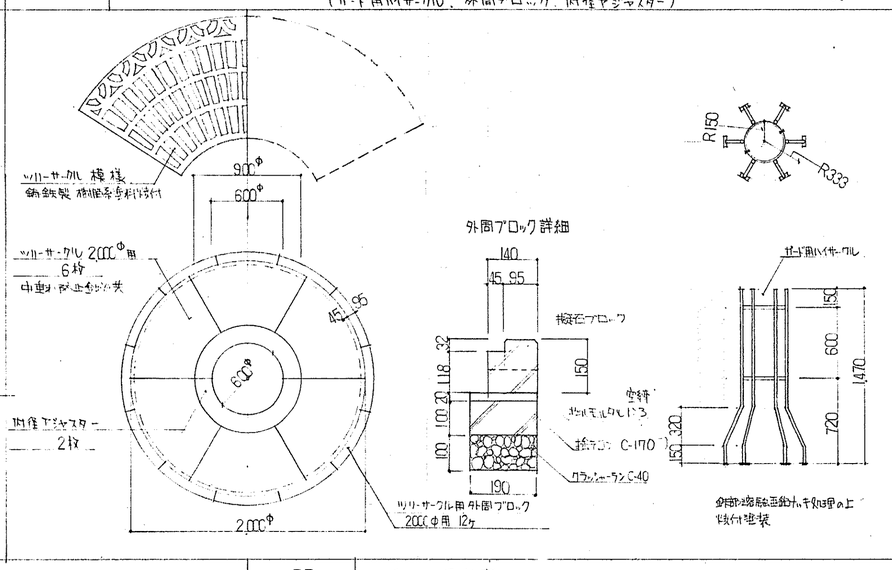

TC-B　ツリーサークル　（ガード用ハイサークル，外周ブロック）　1/30

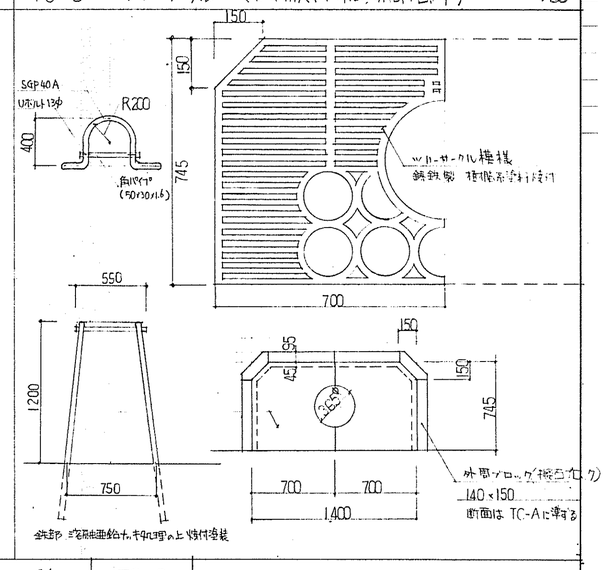

FP　フラッグポール　（ライター内蔵型）　1/30，1/100

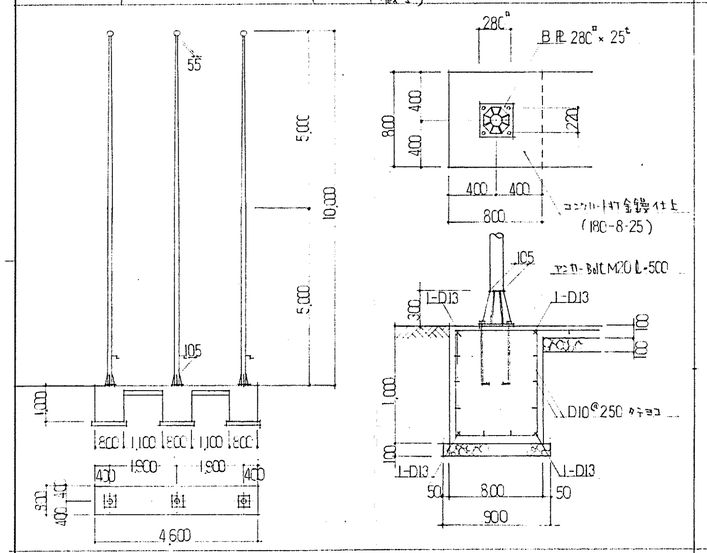

Sa・Sb・Sc　誘導サイン　1/20

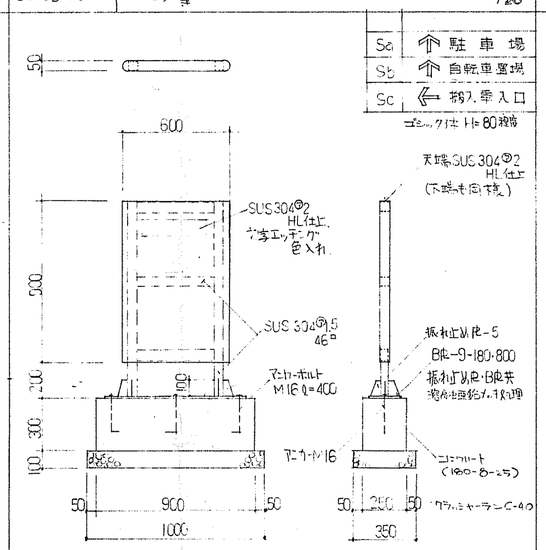

BD　ブロンズ像台座　1/30

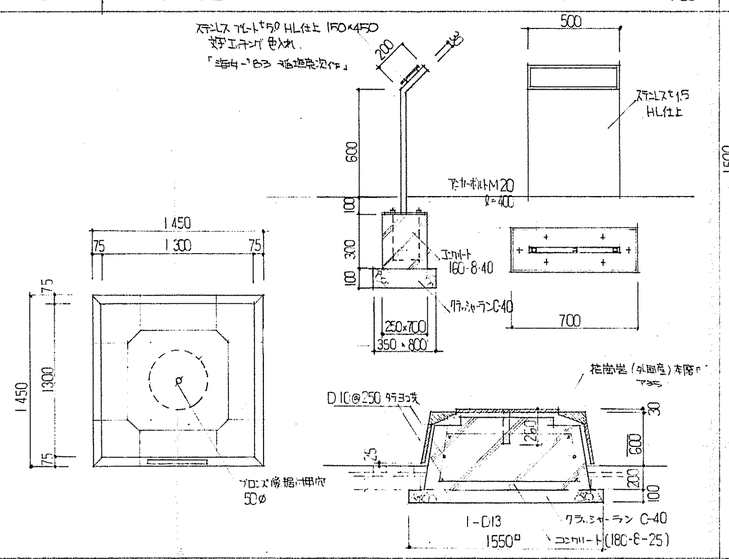

TC-C　ツリーサークル　（ガード用ハイサークル，中央あずまや上金物，受材金物）

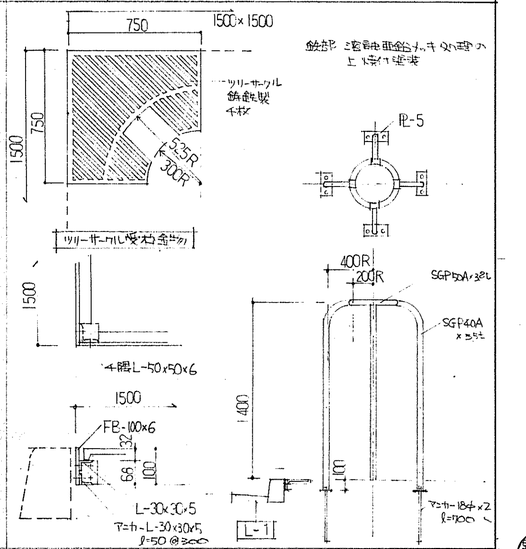

NF　ネットフェンス　1/30

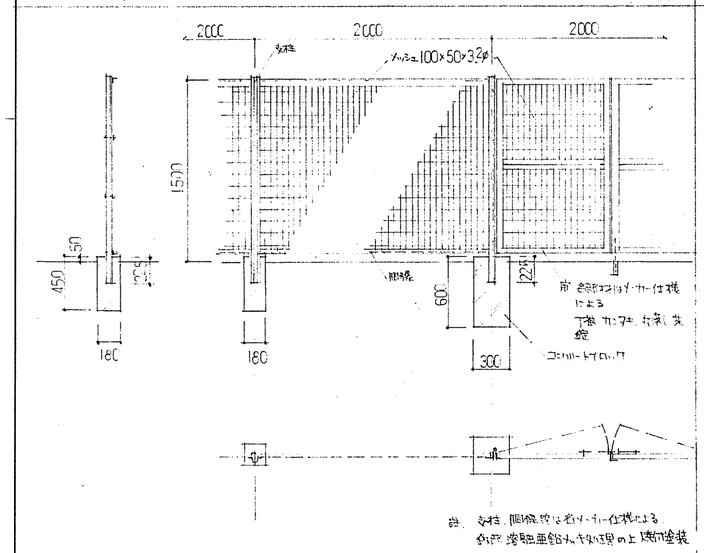

註）支柱，間柱部は溶融亜鉛めっき処理の上 焼付塗装

館名板

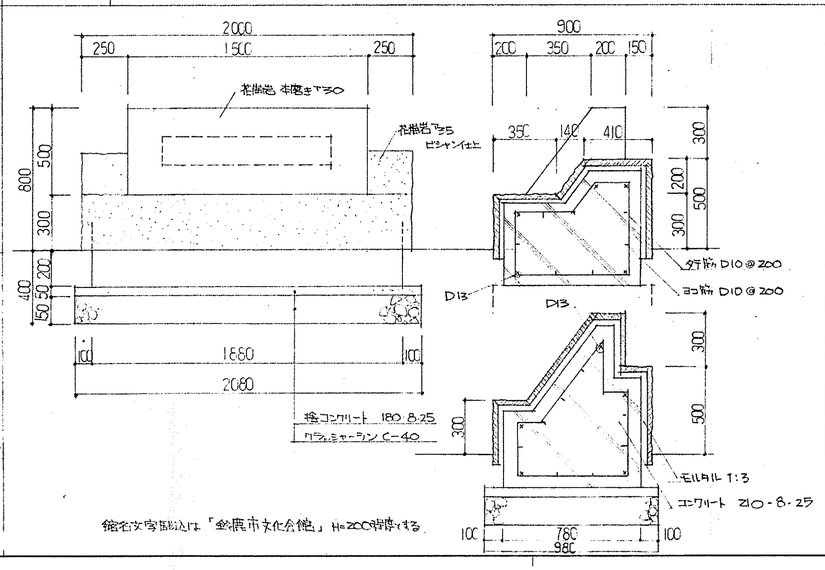

館名文字彫込は「鈴鹿市文化会館」H=200程度とする。

Sd　誘導サイン

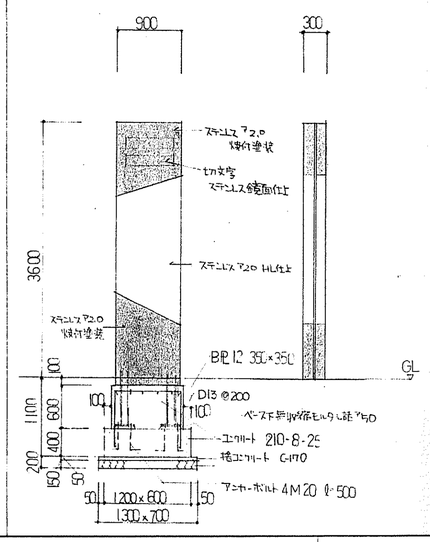

註）下地鉄骨　柱　H-125·125·6.5·9
　　胴つなぎ　同上
　　横つなぎ　[-60·30·10·1.6 @600
下地鉄骨は溶融亜鉛めっき処理　ステンレスは SUS304
切文字は「鈴鹿市，文化会館」H=150程度とする

鈴鹿市文化会館建設工事	
外構工事	
外構詳細図 4 縮尺 1/20，1/30	
8 / 13	昭和
	番号

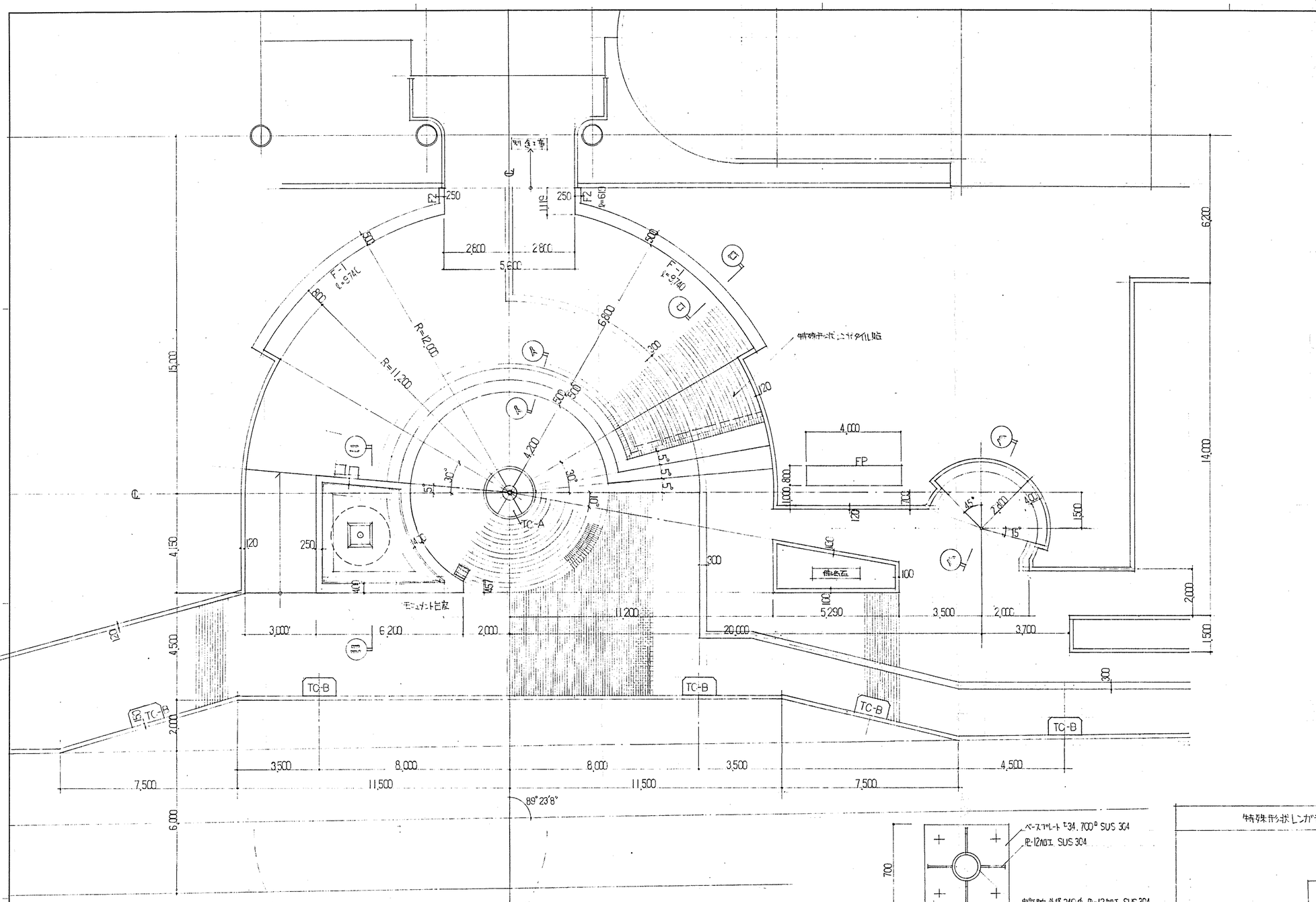

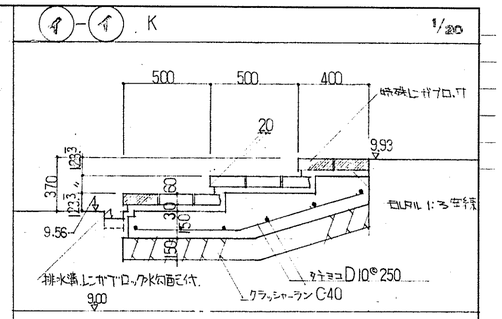

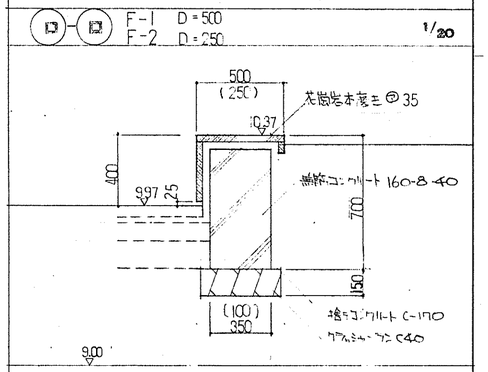

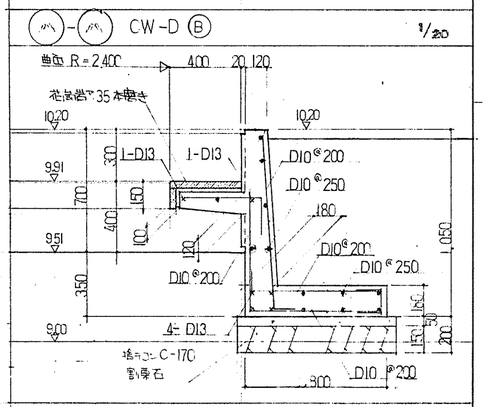

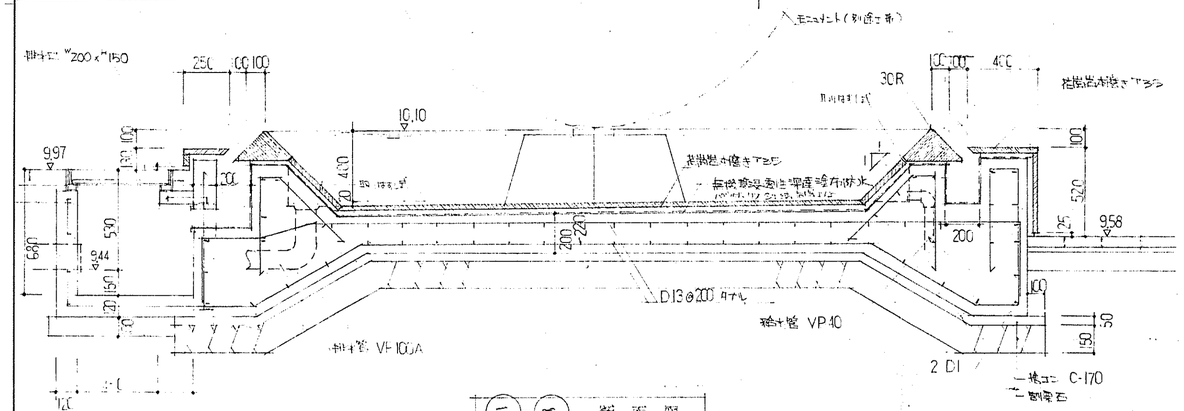

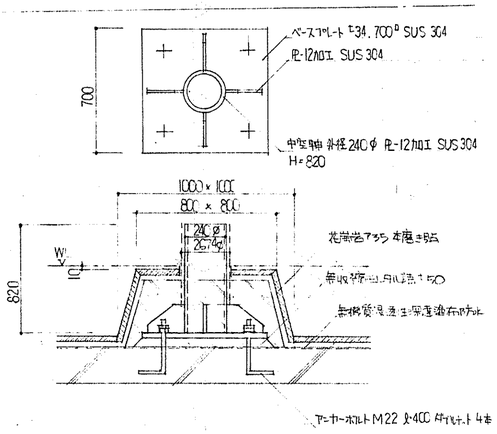

モニュメント台座詳細図 1/20

註 モニュメント ステンレス製 2500φ (重量約1000kg) の据付
および クリーニング用足場 (四周 H=3400) 材料費を本工事
に含む。

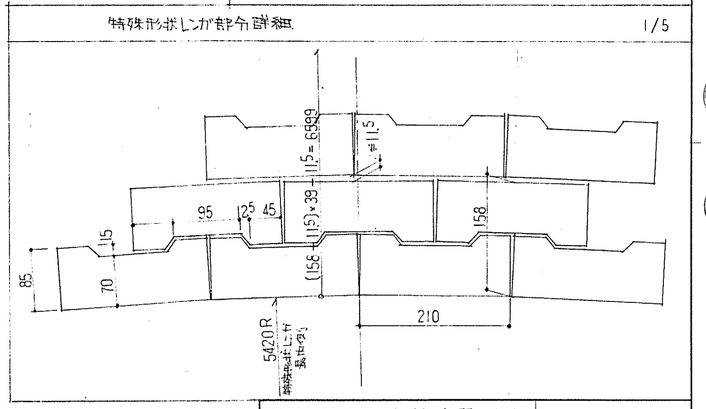

鈴鹿市文化会館建設工事	
外構工事	
カルチャープラザ 詳細図	
縮尺 1/100	
9/13	昭和
	番号

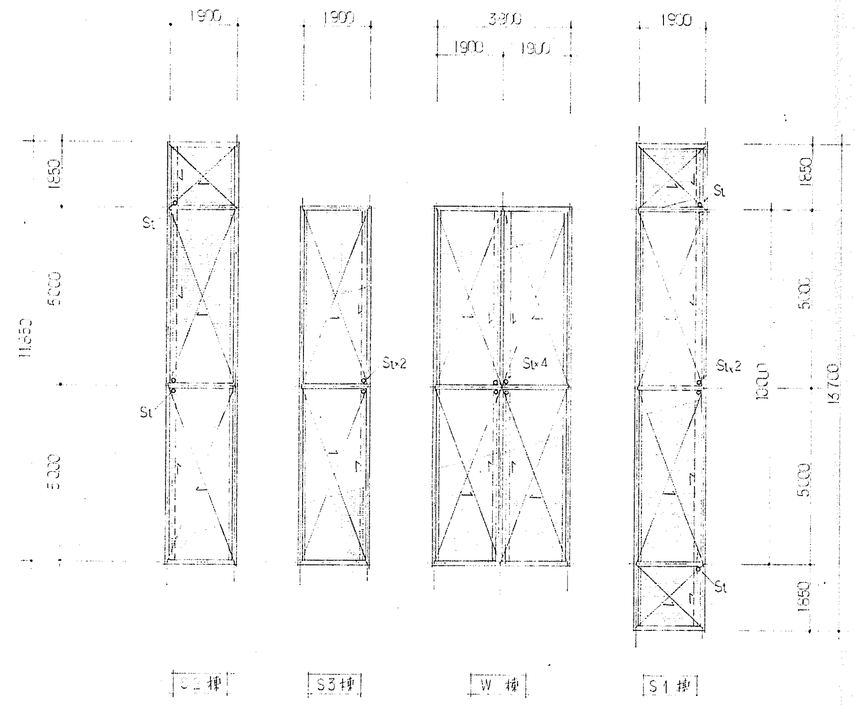

屋根伏図 1/100

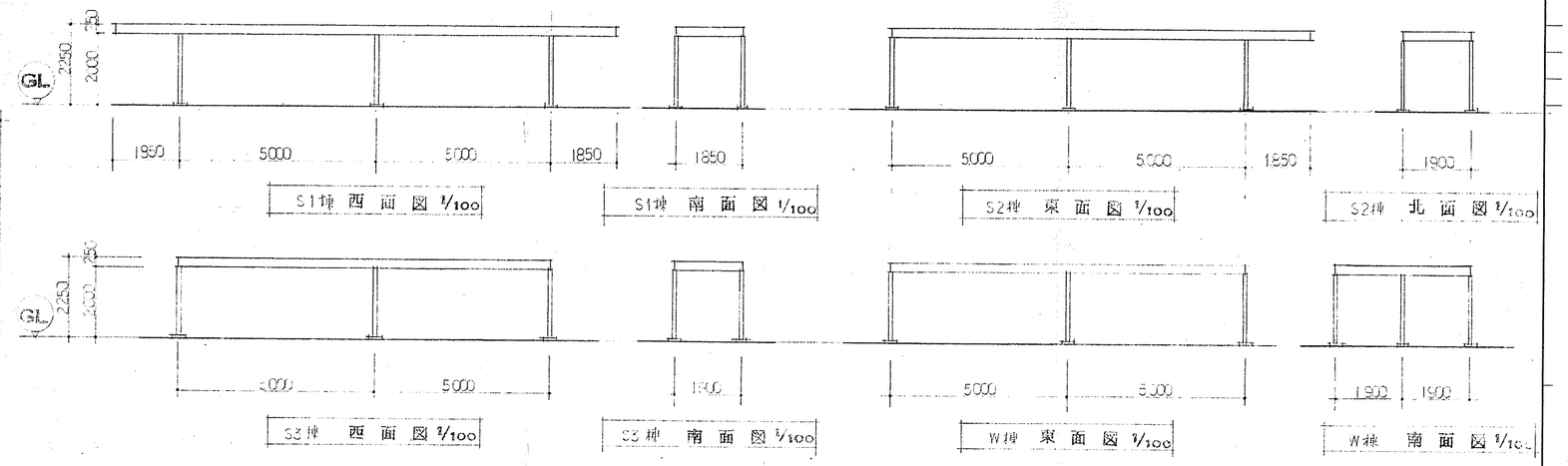

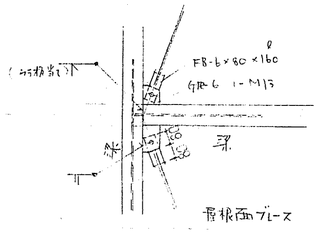

○ 自転車置場仕様

1 屋根 長尺 折板葺 H-67 フッ素樹脂鋼板 t0.5
上裏面 フッ素樹脂鋼板
屋根面 エポキシ系重防食
2 軒樋 フッ素樹脂鋼板 t0.8 内部 エポキシ系重防食
ステンレス製 メルナー 6C 内側
3 竪樋 硬質塩ビ管 65φ 把持金物 ステンレス製

4 鉄骨 SMA41A 耐候性鋼 ウェザーコートアルパンにて処理
柱(C) 114.3φ × 4.5
梁(G) H-250-125-6-9
屋根面ブレース 13φ タンバックル 締め

5 鉄筋 SD 30
コンクリート Fc = 210 kg/cm²

6 照明器具(S) 壁付 埋込 防雨型
FL 40W × 2

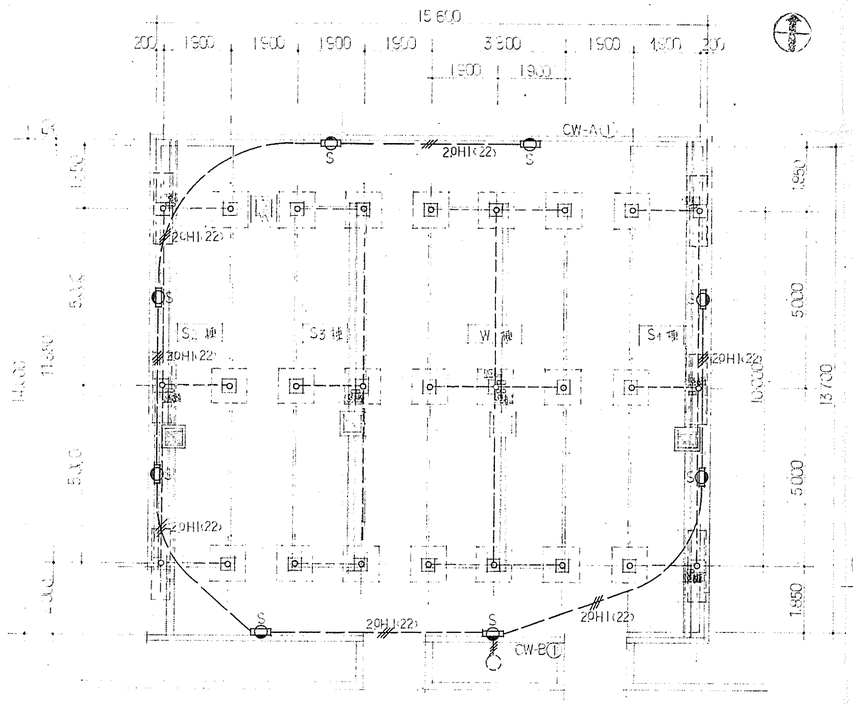

平面図 1/100

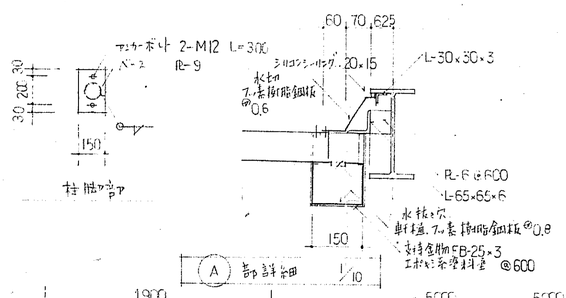

A 部詳細 1/10

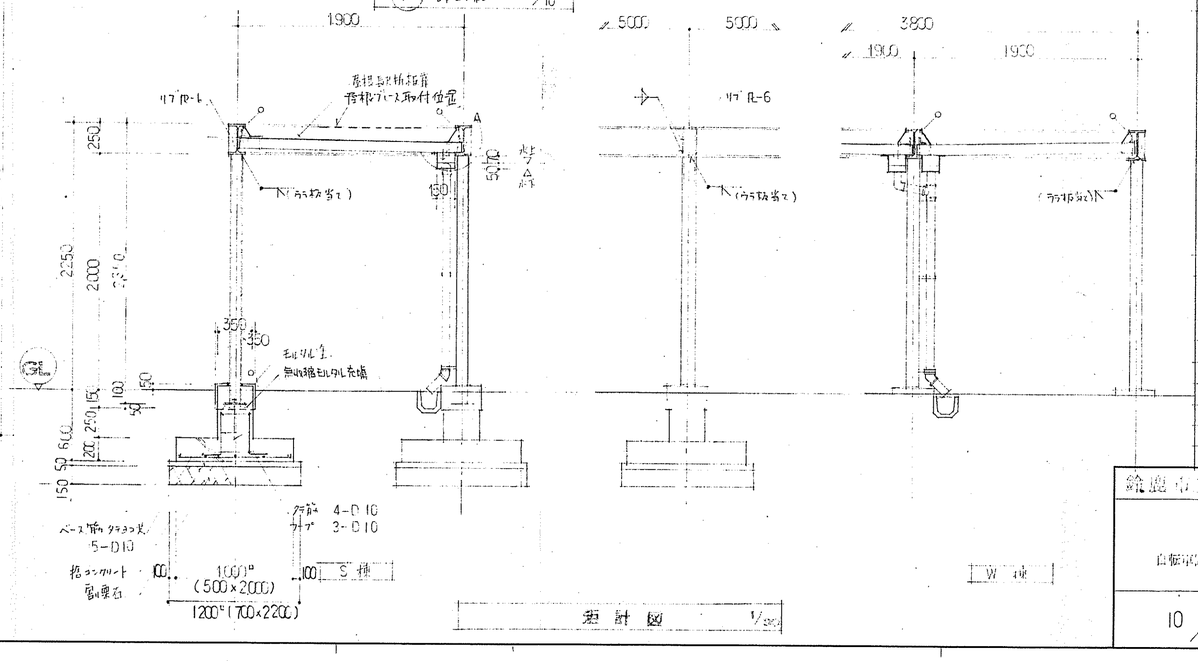

断面図 1/30

求積図

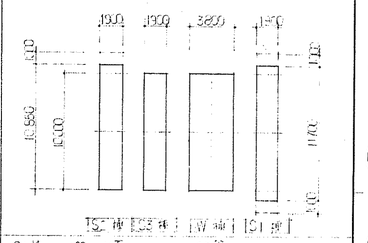

	S1棟	S2棟	W棟	計
S1棟	1.90 × 11.70	=	22.23	
S2棟	1.90 × 10.95	=	20.805	
S3棟	1.90 × 10.0	=	19.00	
W棟	3.80 × 10.0	=	38.00	

延面積・建築面積 99.845 m²

鈴鹿市文化会館建設工事	
外構工事	
自転車置場 詳細図	縮尺 1/100 1/30
10 / 13	昭和
	番号

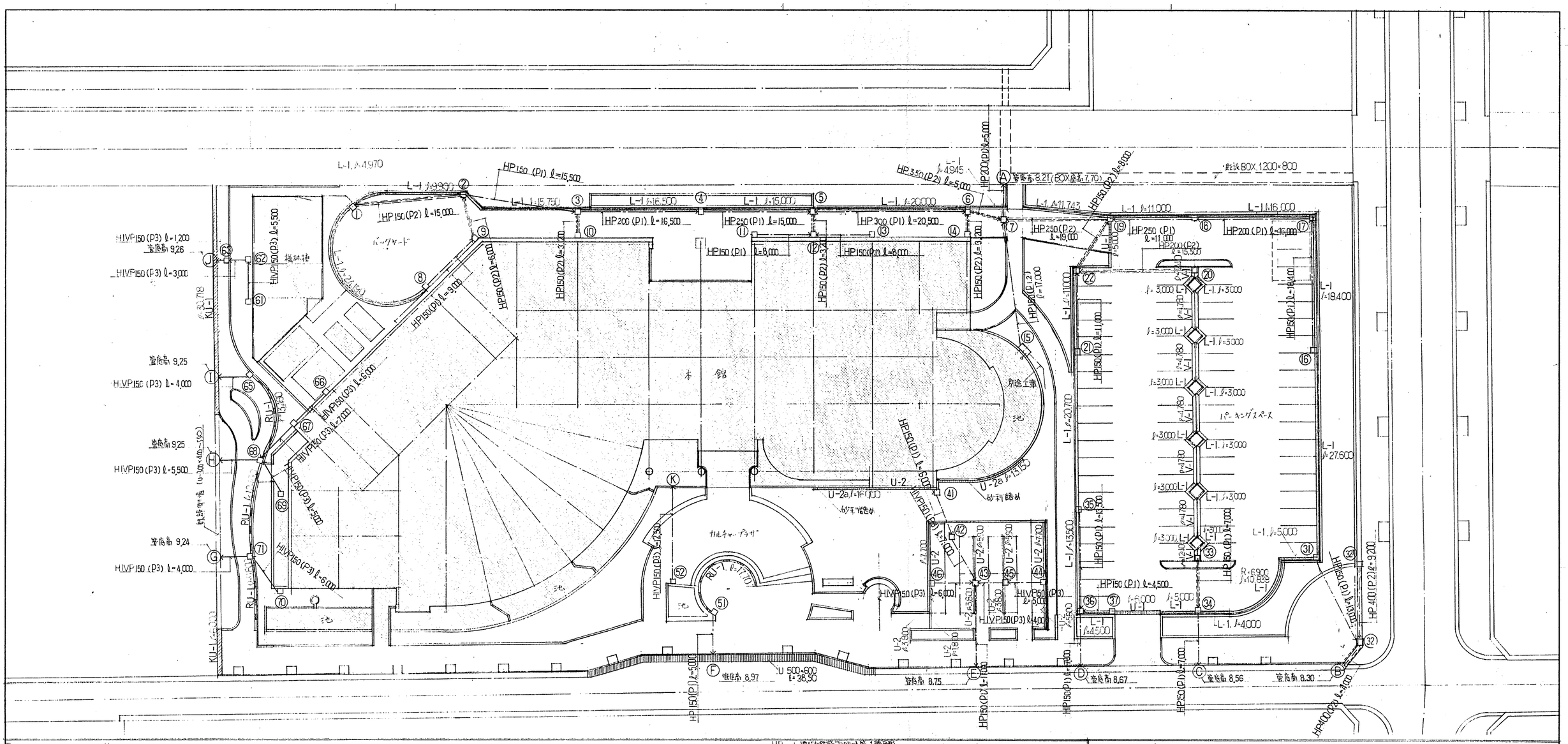
本館
バックヤード
機械室
別途工事
パーキングスペース
カルチャープラザ
池
HP150(P1) ℓ=15,500
HP150(P2) ℓ=15,000
HP200(P1) ℓ=16,500
HP250(P1) ℓ=15,000
HP300(P1) ℓ=20,500
HP150(P1) ℓ=8,000
HP150(P2) ℓ=19,000
HP250(P1) ℓ=11,000
HP200(P1) ℓ=16,000
HP200(P2) ℓ=15,500
HP150(P1) ℓ=4,500
HP150(P1) ℓ=13,500
HP400(P2) ℓ=9,200
HP150(P1) ℓ=5,000
HP150(P1) ℓ=6,000
HP150(P1) ℓ=9,000
HP150(P2) ℓ=3,200
HP150(P2) ℓ=9,200
HP150(P2) ℓ=17,000
HP150(P2) ℓ=11,000
HP150(P3) ℓ=12,750
HP150(P3) ℓ=6,000
HP150(P3) ℓ=5,000
HP150(P3) ℓ=4,000
HP150(P3) ℓ=5,500
HP150(P3) ℓ=7,000
HP150(P3) ℓ=6,000
HP150(P3) ℓ=4,000
HP150(P3) ℓ=1,200
HP150(P3) ℓ=3,000
HP150(P3) ℓ=5,500
HP150(P3) ℓ=4,000
HP150(P3) ℓ=6,000
HP150(P3) ℓ=5,000
HP150(P3) ℓ=4,000
HP150(P1) ℓ=6,000
HP150(P1) ℓ=5,000
HP150(P1) ℓ=4,500
HP150(P1) ℓ=5,000
HP150(P1) ℓ=13,000
HP150(P1) ℓ=5,000
HP150(P1) ℓ=6,000
HP150(P1) ℓ=5,000
HP150(P1) ℓ=4,000
HP150(P2) ℓ=7,000
HP150(P2) ℓ=4,000
HP150(P2) ℓ=5,000
HP150(P2) ℓ=1,000
HP150(P2) ℓ=8,000
HP150(P2) ℓ=3,200
HP150(P2) ℓ=3,200
HP150(P2) ℓ=8,000
HP150(P2) ℓ=9,000
HP150(P2) ℓ=6,000
HP150(P2) ℓ=7,000
HP150(P2) ℓ=5,000
HP150(P2) ℓ=4,000
HP150(P2) ℓ=4,000
HP150(P2) ℓ=4

LM-1　L型集水桝　1/30

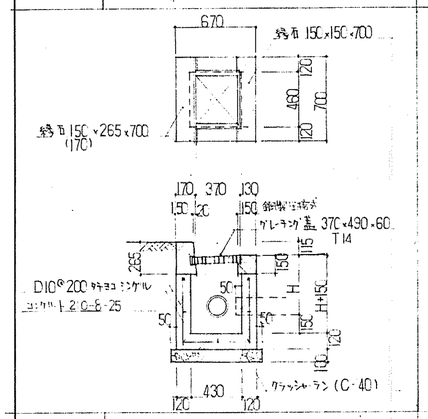

LM-2　L型集水桝　1/30

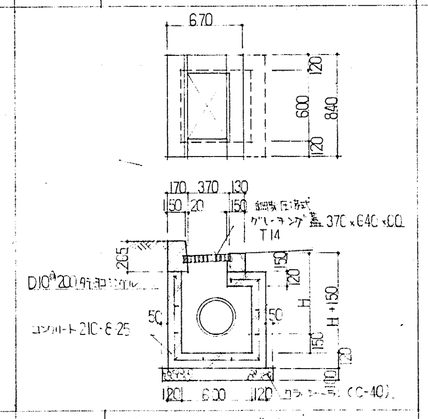

SM-1　雨水集水桝　1/30

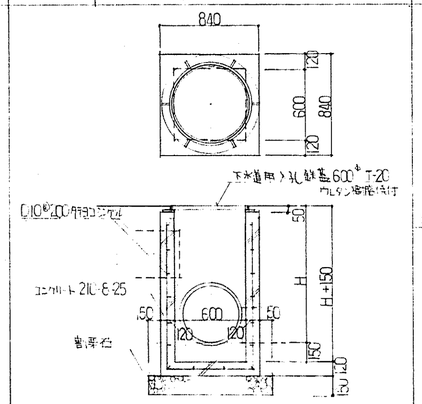

SM-2　雨水集水桝　1/30

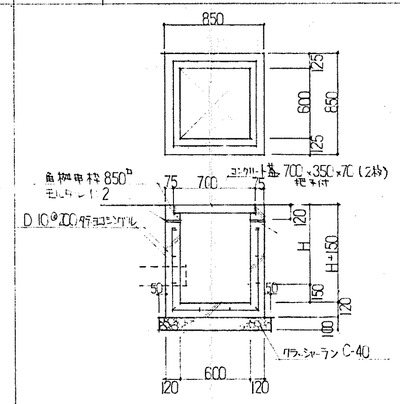

SM-3　雨水集水桝　1/30

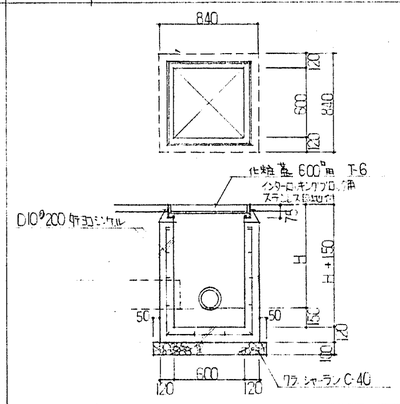

SM-4　オーバーフロー用集水桝　1/30

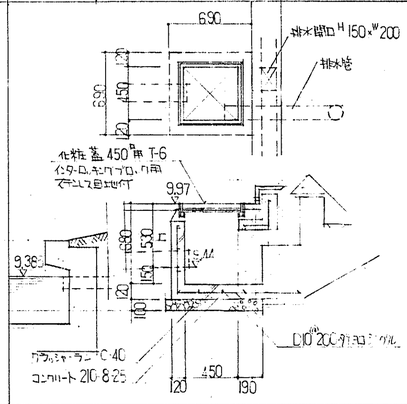

VM　V型集水桝　1/30

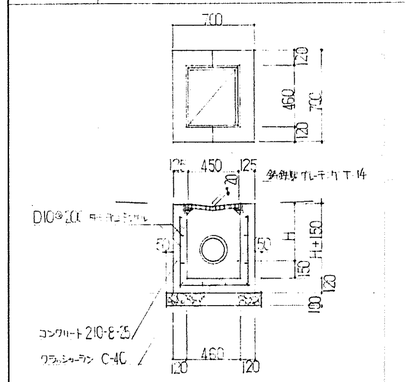

UM-1　現場打ちU形側溝　1/30

UM-4　(　)

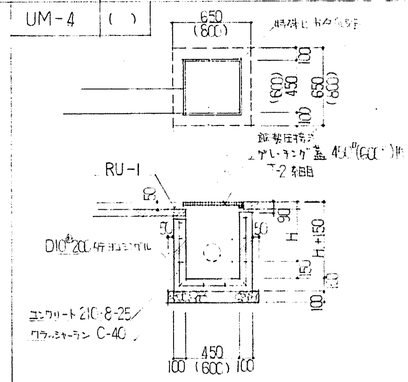

UM-2　1/30

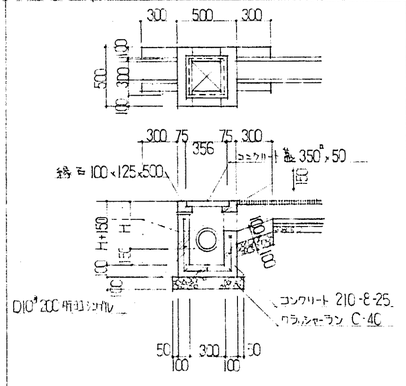

UM-3　1/30

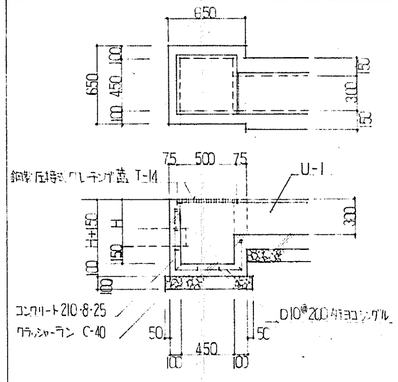

SM-2a　オーバーフロー用集水桝　1/30

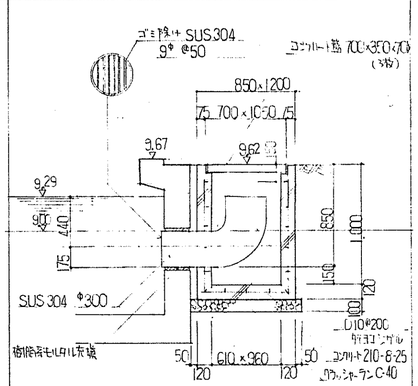

L-1　現場打ちL型街渠　1/30

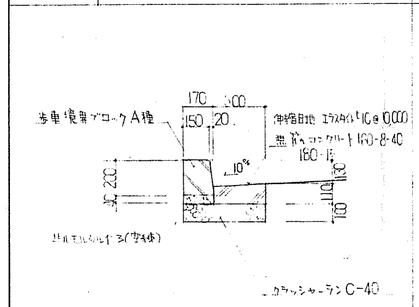

V　現場打ちV型側溝　1/30

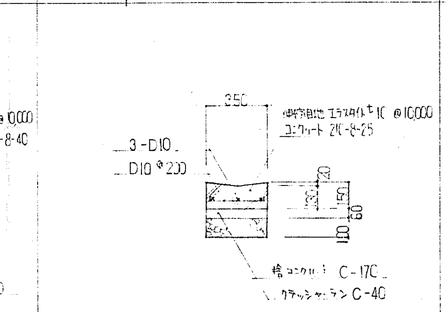

RU-1　レンガブロック側溝　1/30

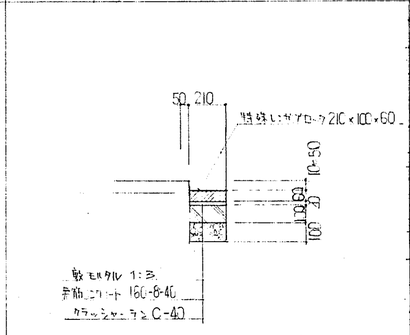

U-1　現場打ちU型側溝　1/30

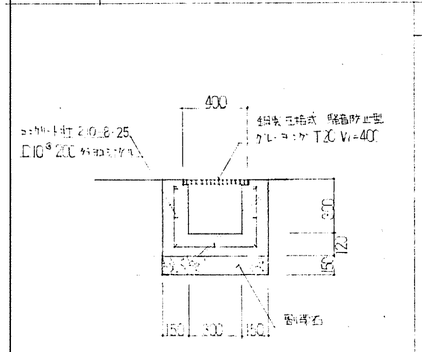

U-2　鉄筋コンクリートU型溝　1/30

U-2a　〃　(グレーチング蓋なし)

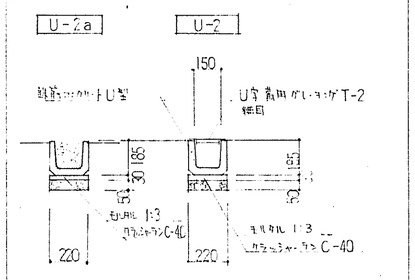

KU　鉄蓋側溝改修　1/30

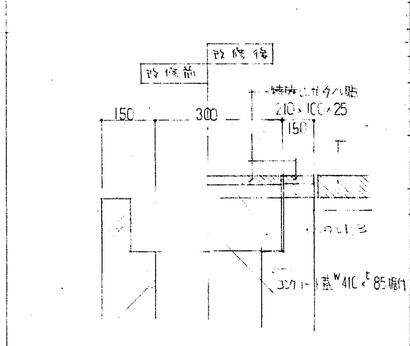

番号	桝天端高	管底高 h1	管底高 h2	管底高 h3	管底高 h4	H	桝型式	管径
①	9.82	9.32	—	—	—	500	LM-1	150
②	9.77	9.24	9.24	9.24	—	530	LM-1	200
③	9.77	9.16	9.16	9.16	—	610	LM-1	250
④	9.77	9.09	9.09	—	—	690	LM-1	300
⑤	9.47	9.00	9.00	9.00	—	470	LM-2	350
⑥	9.40	8.90	8.90	8.90	—	500	LM-2	400
⑦△	9.47	8.24	8.24	8.24	8.67	1200	SM-1	500
⑧	9.82	9.32	—	—	—	500	別途	
⑨	9.82	9.27	9.	—	—	550	〃	
⑩	9.82	9.32	—	—	—	500	〃	
⑪	9.82	9.32	—	—	—	500	〃	
⑫	9.52	9.02	9.0	9.02	—	500	〃	
⑬	9.52	9.02	—	—	—	480	〃	
⑭	9.52	9.02	—	—	—	500	〃	
⑮△	9.62	8.77	—	8.77	8.77	850	SM-2a	オーバーフロー300
⑯	9.11	8.63	—	—	—	480	LM-1	150
⑰	9.08	8.52	8.52	—	—	560	LM-1	200
⑱	9.08	8.42	—	8.46	—	660	LM-2	250
⑲	9.08	8.34	8.34	8.51	—	740	LM-2	300
⑳	9.01	—	—	—	—	480	VM	200
㉑	9.08	8.60	—	—	—	480	LM-1	150
㉒	9.01	8.55	8.55	—	—	460	LM-1	200
㉓	9.30	8.80	8.80	—	—	500	SM-3	400
㉔	9.07	8.59	—	—	—	480	LM-1	150
㉕△	9.18	8.52	8.52	8.52	—	680	SM-3	250
㉖	9.07	8.63	—	—	—	440	VM	150
㉗	9.03	8.60	8.60	—	—	430	LM-1	150
㉘	9.10	8.76	—	—	—	340	LM-1	150
㉙	9.03	8.70	8.70	—	—	480	LM-1	150
㉚	9.14	8.72	—	—	—	390	UM-3	150
㊶△	9.25	8.88				770	SM-2	150

番号	桝天端高	管底高 h1	管底高 h2	管底高 h3	管底高 h4	H	桝型式	管径
㊷	9.28	8.65	—	—	—	430	SM-2	150
㊸	9.20	8.81	8.81	8.81	8.91	390	UM-2	150
㊹	9.20	8.65	—	—	—	350	UM-2	150
㊺	9.20	8.63	8.63	—	—	370	UM-2	150
㊻	9.20	8.84	—	—	—	360	UM-2	150
㊺	9.51	9.01	—	—	—	500	UM-1	150
㊷	9.97	9.44	—	—	—	530	SM-4	オーバーフロー
㊶	11.20	10.70	—	—	—	500	別途	
㊷	11.20	10.67	10.67	—	—	500	〃	
㊸	9.70	9.25	—	—	—	450	UM-1	150
㊺	9.70	9.27	9.27	—	—	560	UM-1	150
㊻	9.85	9.40	—	—	—	550	別途	150
㊼	11.20	9.32	9.32	—	—	500	〃	
㊽	9.75	9.30	9.30	9.30	—	450	UM-1	150
㊾	9.97	9.47	—	—	—	500	別途	
㊿	9.85	9.29	—	—	—	450	〃	
(71)	9.78	9.27	9.27	—	—	660	UM-4	150

△印の桝には手付グラップ(ステンレス製) w400×l180 @350 2段取付.

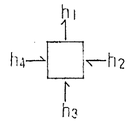

鈴鹿市文化会館建設工事

外構工事

排水詳細図

縮尺

昭和

番号

12 / 13

平面図

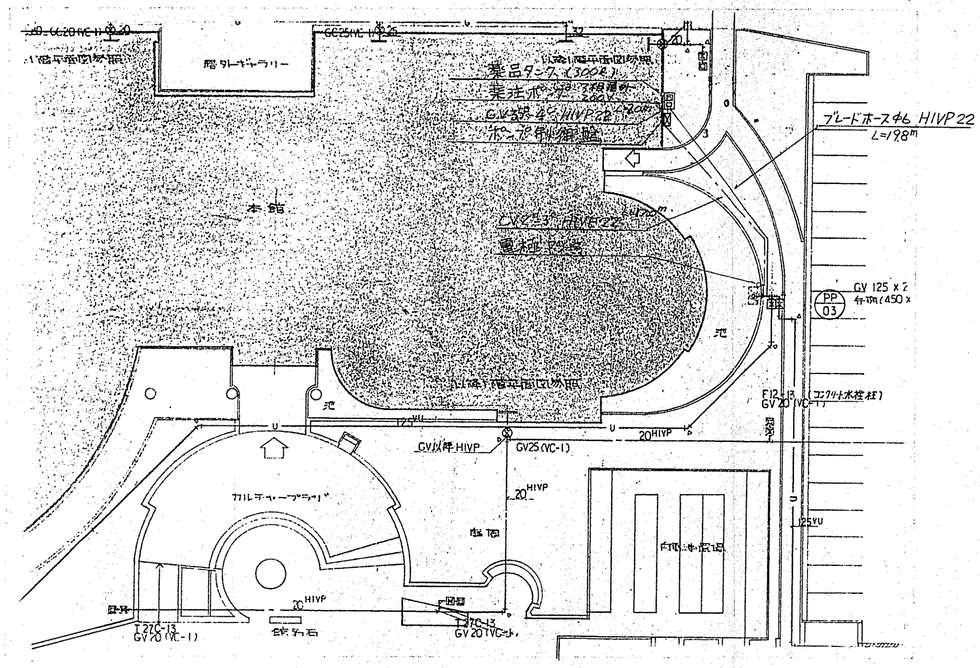

薬注ポンプ及びタンク台座

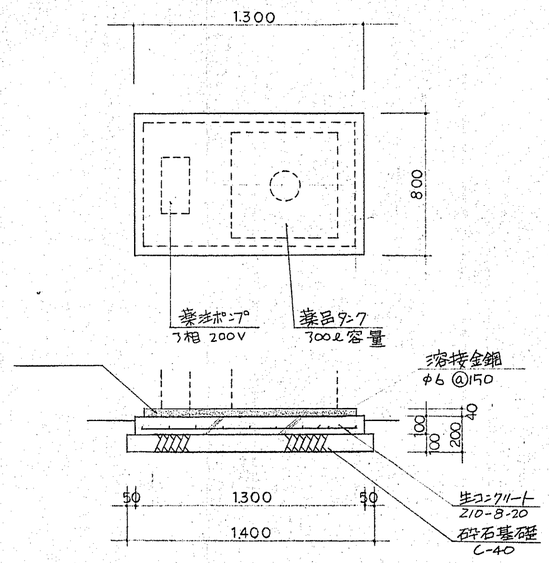

1.0ヶ所当り

床掘	0.35m³	生コンクリート	0.104m³
埋戻	0.14〃	型枠	0.42m²
残土処分	0.21〃	溶接金網	0.84〃
砕石基礎	0.126〃		

薬注設備数量計算

床掘	0.304×1.90+0.35= 6.1m³
埋戻	0.205×1.90+0.14= 4.0〃
残土処分	0.099×1.90+0.21= 2.1〃
購入砂	0.099×1.90 = 1.9〃
砕石基礎	= 0.13〃
生コンクリート	= 0.10〃
型枠	= 0.42m²
溶接金網	= 0.84〃

埋設管標準断面図

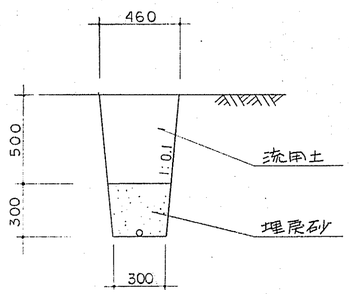

100m当り

床掘	3.04m³
埋戻	2.05〃
〃 (2)	0.99〃
残土処分	0.99〃

ポンプ制御盤

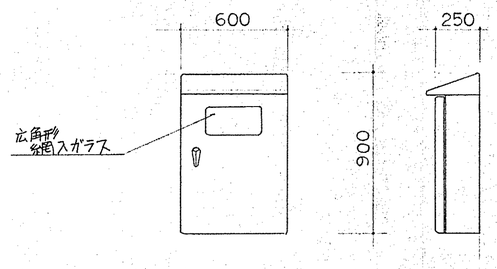

※窓付屋外用壁掛形
屋根付水切防水構造
板厚 2.3t メラミン焼付塗装

操作スイッチ系統図

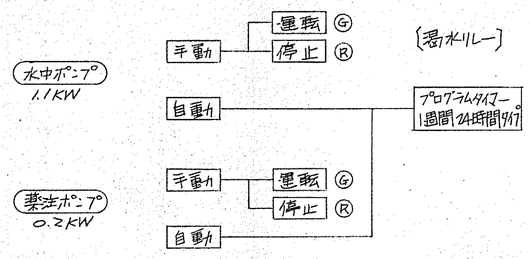

工事名	鈴鹿市文化会館外構工事		
施工場所	鈴鹿市西条町 字		
工種	池工	年度	61
名称	工法図		
縮尺	図面図示	番號	13/13
設計月日	設計	検算	
鈴鹿市都市計画部都市計画課			

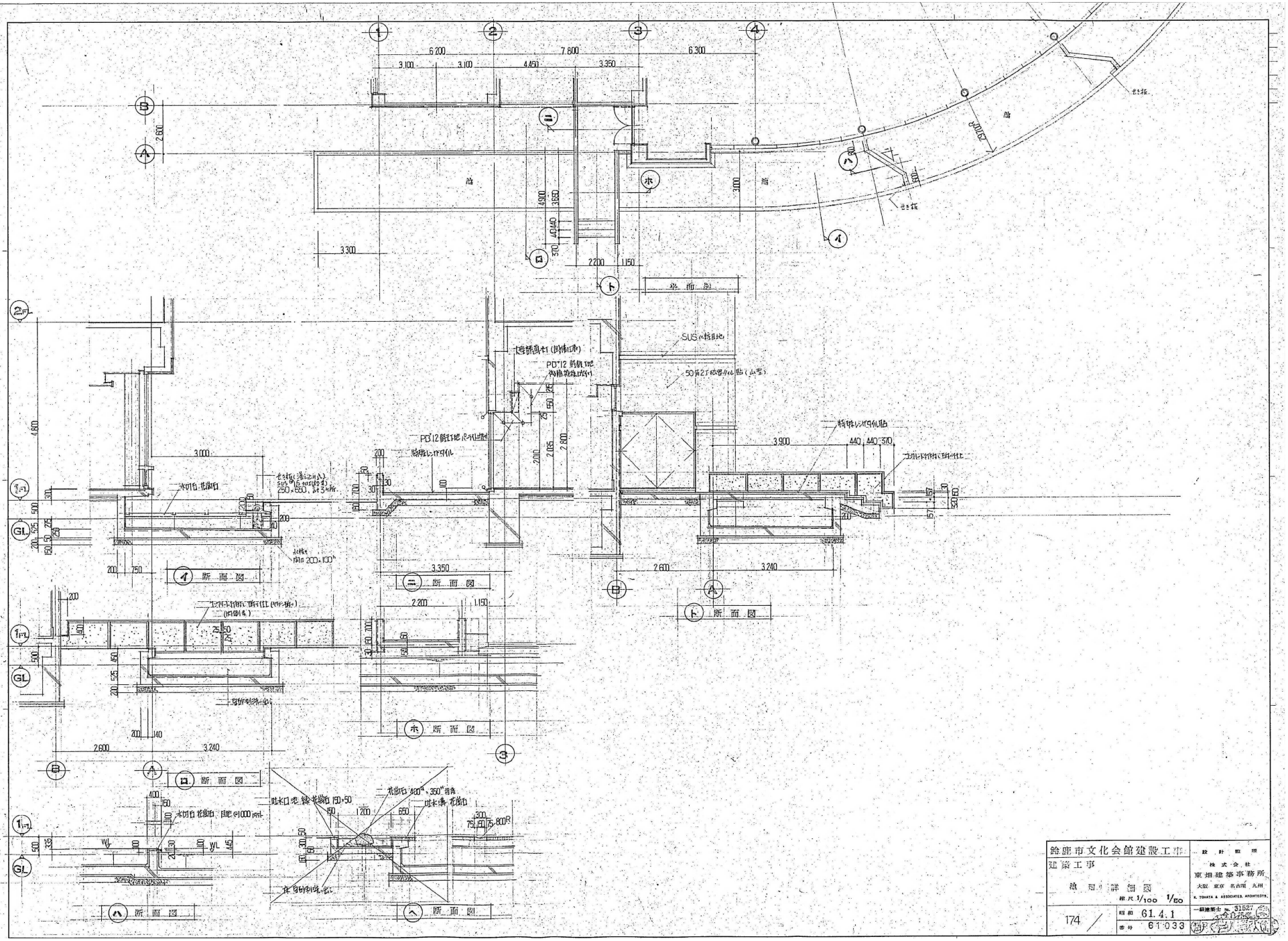

鈴鹿市文化会館建設工事	設計監理 株式会社 東畑建築事務所 大阪 東京 名古屋 九州 K. TOHATA & ASSOCIATES, ARCHITECTS.
建築工事	一級建築士 No. 31527
納 図 詳 細 図 縮尺 1/100 1/50	昭和 61.4.1
174	番号 61-033